57194_BE.QXD 04.05.2006 8:31 Uhr Seite 1

Achtung: Wichtige Sicherheitshinweise

- Bitte bewahren Sie Verpackung und Betriebsanleitung auf, da sie wichtige Informationen enthalten.
- Netzadapter und Fahrregler sind kein Spielzeug. Sie dienen ausschließlich dem Betrieb von Modellbahnanlagen.
- Das Modellbahnset ist nicht für Kinder unter 3 Jahren geeignet, da es verschluckbare Kleinteile enthält. (Empfohlen ab 8 Jahre)
- Der Netzadapter darf nur mit Wechselstrom betrieben werden und ist ausschließlich für trockene Räume bestimmt.
- Das Modellbahnset darf nur mit dem beiliegenden PIKO-Fahrregler/-Netzadapter bzw. den von uns empfohlenen Transformatoren betrieben werden.
- Anschlussklemmen dürfen nicht kurzgeschlossen werden.
- Netzadapter und Fahrregler sind regelmäßig auf Schäden zu überprüfen.
- Bei einem Schaden darf der Netzadapter und der Fahrregler bis zur vollständigen Reparatur nicht mehr verwendet werden.
- Zur Schadensbehebung sind die Geräte an den Hersteller oder einem bevollmächtigten Vertreter zurückzugeben.
- Die Verbindungsdrähte dürfen nicht in die Steckdose eingeführt werden.
- Die Modellbahnanlage darf nur mit einer Energiequelle betrieben werden. Keinesfalls einen zweiten Transformator anschließen.
- Vor dem Reinigen, Netzadapter von Stromnetz und Schienenkreis trennen.
- Die Überprüfung und der Anschluss der Geräte liegen in der Verantwortung der Aufsichtspersonen!

Please note: Important safety precautions

- Please retain the packaging and the instructions for use, since they contain important information.
- The mains adapter and speed regulator are not toys to be played with. They should only be used to operate model rail layouts.
- The model railway set is not suitable for children under three years of age.
- The mains adapter must only be used with alternating current and is only intended for use in dry areas.
- The model railway set must only be operated with the PIKO speed regulator and mains adapter included or with transformers recommended by us.
- The mains adapter and speed regulator should be checked regularly for faults.
- In the case of damage the mains adapter and speed regulator must not be used until fully repaired.
- Repairs should only be sent to the manufacturer or to an authorised agent.
- The connecting wires must not be inserted into electric sockets.
- The model railway set must only be operated with one energy source. A second transformer must never be used.
- Disconnect the adapter from the mains and the rails before cleaning.
- Responsibility for checking and connecting the equipment lies with the persons in charge of operating the layout.

Attention: Conseils de sécurité importants

- Veuillez conserver l'emballage ainsi que cette notice qui contiennent des informations importantes.
- L'adaptateur secteur et le régulateur de vitesse ne sont pas des jouets et ils sont conçus exclusivement pour les circuits de train électrique.
- Le kit de train électrique ne convient pas aux enfants de moins de trois ans.
- L'adaptateur secteur ne doit être utilisé qu'avec du courant alternatif et exclusivement dans des locaux secs.
- Utilisez votre kit de train électrique uniquement avec le régulateur de vitesse et l'adaptateur secteur fournis par PIKO ou les transformateurs que nous recommandons.
- Inspectez régulièrement l'adaptateur secteur et le régulateur de vitesse afin de déceler d'éventuels dommages.
- En cas d'endommagement, l'utilisation de l'adaptateur secteur et du régulateur de vitesse est interdite jusqu'à la réparation totale des pièces.
- Retournez les pièces endommagées directement au fabricant ou à un représentant assermenté qui les feront réparer.
- Il est interdit d'introduire les fils de connexion dans une prise électrique.
- Le circuit de train ne doit être raccordé qu'à seule une source d'énergie. En aucun cas, vous ne devez le brancher à un deuxième transformateur.
- Débranchez toujours l'adaptateur secteur de la prise d'alimentation et de l'ovale avant de procéder au nettoyage des pièces.
- Le contrôle des appareils ainsi que le raccordement correct sont sous la responsabilité des personnes surveillant l'utilisation du circuit!

Let op: belangrijke veiligheidsvoorschriften

- Gooi de verpakking en gebruiksaanwijzing s.v.p. niet weg. Deze bevatten belangrijke informatie.
- De netvoedingadapter en snelheidsregelaar zijn geen speelgoed. Deze onderdelen zijn uitsluitend bedoeld voor het gebruik met modelspoorbanen.
- De modelspoorset is niet geschikt voor kinderen jonger dan drie jaar.
- De netvoedingadapter mag uitsluitend worden aangesloten op wisselstroom en is alleen geschikt voor het gebruik in droge ruimtes.
- De modelspoorset mag uitsluitend middels de ingesloten PIKO snelheidsregelaar en netvoedingadapter, respectievelijk middels een door ons aanbevolen transformator, gebruikt worden.
- De netvoedingadapter en snelheidsregelaar dienen regelmatig op beschadigingen of defecten gecontroleerd te worden.
- In geval van een beschadiging of defect mogen de netvoedingadapter en de snelheidsregelaar niet langer gebruikt worden, totdat deze gerepareerd zijn.
- Voor een herstel van de schade of het defect dienen de onderdelen naar de fabrikant of naar een geautoriseerde dealer te worden verzonden.
- De verbindingsdraden mogen niet in het stopcontact worden gestoken.
- De modelspoorset mag uitsluitend middels één energiebron gebruikt worden. Sluit nooit een tweede transformator aan.
- Vóór het reinigen, de netvoedingadapter loskoppelen van de netspanning en het spoorbaancircuit.
- De controle en de aansluiting van de apparatuur valt onder de verantwoording van de toezicht houdende personen!

Uwaga!!! Zasady bezpieczeństwa

- Prosimy zachować opakowanie oraz instrukcję obsługi. Instrukcja zawiera ważne informacje, z którymi należy się zapoznać przed rozpoczęciem zabawy.
- Zasilacz sieciowy oraz regulator prędkości nie są zabawkami. Jedyne ich zastosowanie to praca z kolejkami elektrycznymi.
- Zestawy kolejek przeznaczone są dla dzieci powyżej 3. roku życia.
- Zasilacz podłączać tylko do prądu zmiennego i używać wyłącznie w suchych pomieszczeniach.
- Kolejki należy zasilać jedynie przy pomocy znajdującego się w zestawie regulatora i zasilacza lub przy użyciu zasilacza polecanego przez naszą firmę.
- Należy pamiętać o regularnym sprawdzaniu, czy zasilacz sieciowy lub regulator nie posiada żadnych uszkodzeń.
- W przypadku uszkodzenia zasilacza lub regulatora nie wolno używać sprzętu, aż do przeprowadzenia naprawy.
- W celu dokonania naprawy należy oddać urządzenia do producenta lub autoryzowanego przedstawiciela firmy.
- Nie podłączać kabli zasilających do gniazdek zasilania.
- Zestaw kolejki może być zasilany tylko z jednego źródła zasilania. W żadnym wypadku nie wolno podłączyć drugiego transformatora.
- Przed rozpoczęciem czyszczenia odłączyć zasilacz od sieci oraz rozdzielić obwód torów.
- Sprawdzenie i podłączenie urządzeń powinno być nadzorowane przez opiekunów!

Обращаем Ваше внимание на меры предосторожности:

- Пожалуйста сохраните упаковку и инструкции, так как они содержат важную информацию.
- Пульт управления с блоком питания не являются игрушками и должны использоваться только строго по своему назначению.
- Электрические железные дороги не предназначены для детей младше 3-х лет.
- Блок питания должен эксплуатироваться только в сухих помещениях в сетях переменного тока 220 Вольт.
- Для эксплуатации подвижного состава необходимо использовать только рекомендованные PIKO трансформаторы и пульты управления.
- Перед включением в сеть проверьте целостность блока питания и пульта управления.
- В случаи повреждения блока питания и пульта управления включать их в сеть категорически запрещается.
- Ремонт электрической железной дороги должен осуществляться только специализированными мастерскими.
- В случаи попадания посторонних токопроводящих предметов на рельсы, незамедлительно выключите блок питания из сети, а затем уберите посторонний предмет.
- Железная дорога должна эксплуатироваться только с одним пультом управления и блоком питания. Подключение второго источника питания не допускается.
- Запрещается оставлять без присмотра блок питания включенным в сеть.
- Ответственность за соблюдение мер предосторожности возлагается на конечного потребителя.

POZOR: „Dulezit upozornení"

- Prosíme Vás o uschování obalu a návodu k použití, neboť obsahují pro Vás důležité informace.
- Sítovy adaptér a regulator nejsou hrackou v pravém slova smyslu a slouží pouze výhradně k ovládání provozu kolejiště.
- START-SET není vhodný pro děti mladší 3 let.
- Síťový adaptér smí být pouze použit na střídavý proud a je určen pouze pro suché a čisté prostředí.
- STAR-SET smí být používán prouze jen s přiloženým PIKO – regulátorem jízdy/-síťovým adaptérem resp. doporučeným transformátorem.
- Síťový adaptér a regulátor jízdy musí být pravidelně přezkušovány.
- Při poškození nesmí být síťový adaptér a regulátor až do doby jeho opravy používán.
- K odstranění škody zašlete prosím zpět přístroje na opravu přímo výrobci nebo prostřednictvím jeho zástupce.
- Vodiče nesmí být připojeny do zástrčky.
- Kolejiště smí být napojeny pouze na jeden zdroj. V žádném případě se nesmí připojit druhý transformátor
- Před čištěním kolejiště síťový adaptér vytáhnout ze sítě a odpojit z kolejiště.
- Přezkoušení a připojení přístrojů mohou provádět jen dospělé osoby!

Figyelem: Fontos biztonsági tudnivalók

- Kérjük, őrizze meg a csomagolást és a kezelési útmutatót, mivel ezek fontos információkat tartalmaznak.
- A hálózati adapter és a menetszabályzó nem játékszer. Ezek kizárólag modellvasutak üzemeltetéséhez használhatók.
- A modellvasút-készlet 3 évnél kisebb gyermekek számára nem alkalmas.
- A hálózati adaptert csak váltakozóárammal szabad üzemeltetni és kizárólag száraz helyiségekben használható.
- A modellvasút-készletet csak a mellékelt PIKO menetszabályzóval/hálózati adapterrel, illetve az általunk ajánlott transzformátorokkal szabad üzemeltetni.
- A hálózati adaptert és a menetszabályzót rendszeresen ellenőrizni kell, hogy esetlegesen nem sérültek-e.
- Sérülés esetén a hálózati adaptert és a menetszabályzót a teljes javításig nem szabad üzemeltetni.
- A meghibásodás megszüntetése érdekében a készülékeket a gyártóhoz vagy egy felhatalmazott képviselőhöz kell visszajuttatni.
- Az összekötő kábeleket nem szabad a csatlakozóaljzatba dugni.
- A modellvasutat csak egy energiaforrással szabad üzemeltetni. Semmilyen esetben ne csatlakoztasson második transzformátort.
- Tisztítás előtt a hálózati adaptert ki kell húzni a hálózati csatlakozóból és le kell választani a sínáramkörről.
- A készülékek ellenőrzését és csatlakoztatását a felügyelő személynek kell elvégeznie!

START-SET: ICE 3 # 57194

Starter Set ICE 3 · Kit de départ train de voyageurs · Startset lokale trein · Start-Set pociàg podmiejski

Пассажирский поезд «ICE 3» · Startovací sada ICE 3 · Start-Set ICE 3

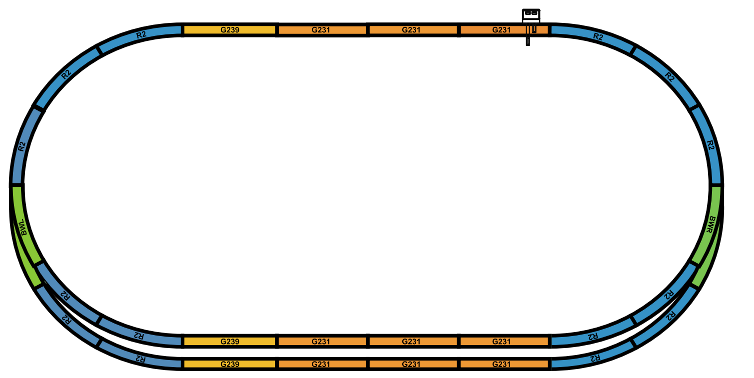

Diese Startpackung enthält folgende Bestückung:
- 1 x ICE 3
- 9 x Gerade G231
- 3 x Gerade G239
-14 x Bogen R2
- 1 x Bogenweiche, rechts
- 1 x Bogenweiche, links
- 1 x Anschluss-Clip
- 1 x Netzadapter
- 1 x Fahrregler

This Starter Set includes:
- 1 x ICE 3
- 9 x straight track G231
- 3 x straight track G239
-14 x curved track R2
- 1 x curved turnout, right
- 1 x curved turnout, left
- 1 x terminal box
- 1 x power supply
- 1 x speed control

Contenu:
- 1 x ICE 3
- 9 x rails droit G231
- 3 x rails droit G239
-14 x rails courbe R2
- 1 x aiguille courbes à droite
- 1 x aiguille courbes à gauche
- 1 x fiche de connexion
- 1 x régulateur de vitesse
- 1 x transformateur

Starter Set inhoud:
- 1 x ICE 3
- 9 x Recht railstuk G231
- 3 x Recht railstuk G239
- 14 x Gebogen railstuk R2
- 1 x Gebogen Wissel, rechts
- 1 x Gebogen Wissel, links
- 1 x Aansluitclip
- 1 x Netadapter
- 1 x Snelheidsregelaar

Zawartosc:
- 1 x ICE 3
- 9 x Tory proste G231
- 3 x Tory proste G239
-14 x Tory łuki R2
- 1 x Zwrotnica prawa BWR
- 1 x Zwrotnica lewa BWL
- 1 x Tor podłączeniowy
- 1 x Zasilacz
- 1 x Regulator prędkości

Состав набора:
- 1 x ICE 3
- 9 x Приамых рельсов G231
- 3 x Приамые рельсы G239
-14 x Радиусных релъсов R2
- 1 x Радиусная стрелька права
- 1 x Радиусная стрелька лева
- 1 x Контактный штекер
- 1 x Блок питания
- 1 x Пульт управления

Obsah balení:
- 1 x ICE 3
- 9 x Přímá kolej G231
- 3 x Přímá kolej G239
-14 x Oblouk R2
- 1 x Oblouková výhybka pravá
- 1 x Oblouková výhybka lewá
- 1 x Přípojka
- 1 x Síťový zdroj
- 1 x Regulátor rychlosti

Tartalom:
- 1 x ICE 3
- 9 x Egyenes vágány G231
- 3 x Egyenes vágány G239
-14 x Ív R2
- 1 x Ívváltó, balos
- 1 x Ívváltó, jobbos
- 1 x Csatlakozó szorítókapocs
- 1 x Hálózati adapter
- 1 x Sebesség szabályozó

Empfohlene Brettgröße
Recommended area of layout
Surface minimale de montage
Minimale opbouwoppervlakte
Minimalna powierzchnia zajmowana przez zestaw
Минимальные размеры макета
Minimální plocha pro stavbu
Minimális felépítési felület:
ca. 192 x 105 cm

Grundfläche
ground area
Surface utilisée
Grondoppervlakte
Powierzchnia podłogi
Размеры пути
Základní plocha
Alapfelület:
ca. 182 x 95 cm

Technische und farbliche Änderungen vorbehalten. Maße und Abbildungen sind freibleibend. Alle Angaben erfolgen ohne Gewähr.
All information subject to alteration.
Informations susceptibles de modification.
Wijzigingen in kleurstelling, technische gegevens, maten en afbeeldingen zijn onder voorbehoud.
Zastrzegamy sobie możliwość zmian konstrukcyjnych.
Технические изменения и разные цветы возможными.
A teknika és szinválasztás jogat tenntartjuk. A megadott adatok után nem adunk garanciát.

57194-90-7011

BEDIENUNGSANLEITUNG ICE 3 · ENDWAGEN # 57194

Instructions for use · Manuel d'utilisation · Gebruiksaanwijzing · Instrukcja obsługi · Инструкция по эксплуатации · Návod k použití · Használati útmutató

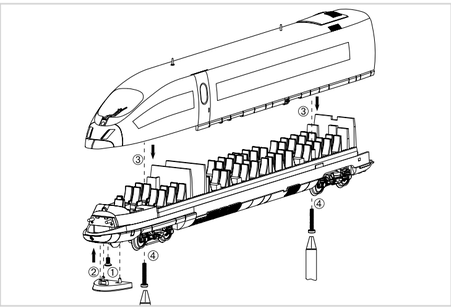

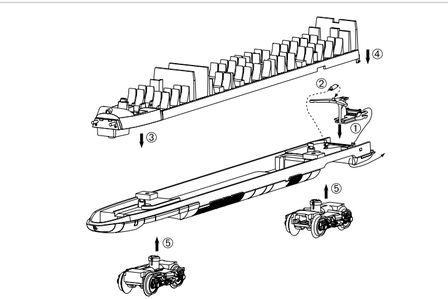

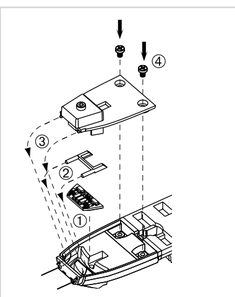

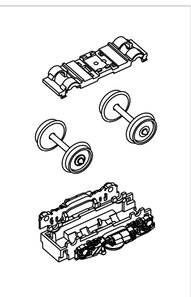

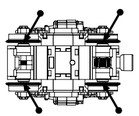

Ölen Sie bei häufigem Fahrbetrieb die Achslager mit einem Tropfen harz- und säurefreiem Nähmaschinenöl!

If used frequently, oil the wheelsets with a drop of non-resinous, acid-free sewing machine oil!

En cas d'utilisation intense, graisse les essieux avec une goutte d'huile pour machine à coudre exempte d'acide ou de résine!

Breng, bij regelmatig gebruik, op de wg.assen een druppeltje hars- en zuurvrije naaimachineolie aan!

W przypadku częstego używania należy wpuścić kroplę oleju maszynowego nie zwierającego żywicy i kwasu!

После длительной эксплуатации локомотива следует смазать подшипники двигателя и передаточного механизма, используя для этой цели в небольшом количестве техническое масло.

Prosim mazejte při častější jízdě sady kol kapkou oleje na šicí stroje!

Gyakori használat esetén a mozdonyok tengelyét néhány csepp, a modell mozdonyokhoz használatos olajjal kenni kell!

Hinweis:
Die Funk-Entstörung der Anlage ist mit dieser Lokomotive sichergestellt, wenn der üblicherweise im Gleis-Anschlussstück eingebaute Kondensator eine Kapazität von mindestens 680 Nanofarad aufweist.

Note:
With this locomotive interference will not occur if the condenser normally fitted in the track connection section has a minimum capacity of 680 nano farads.

Conseil:
Cette locomotive est équipée d'un filtre anti-parasite.Un condensateur placé habituellement dans les joints des rails présente une capacité minimale de 680 nF.

Aanwijzing:
De ontstoring van jouw modelspoorweg is bij het gebruik van deze locomotief gegarandeerd, wanneer de normaal gesproken in het railaansluitstuk ingebouwde condensator een capaciteit van minimaal 680 nanofarad heeft.

Wskazówka:
Ochrona przeciwzakłóceniowa urządzeń elektronicznych jest zapewniona w tej lokomotywie o ile kondensator wbudowany w część doprowadzającą prąd ma pojemność co najmniej 680 nF.

Обратите внимание:
Для подавления радиопомех от работающего электродвигателя, в соответствии с международным законодательством, все модели PIKO оснащены специальным конденсатором.

Upozornění:
Odrušení Vašeho kolejiště je s touto lokomotivou zajištěno, pokud má obvykle do kolejového nástavce zabudovaný kondesátor kapacitu minimálně 680 Nanofaradů.

Tudnivaló:
A zavarok ellen az Ön pályája és mozdonya védve van, mert a bevezető csatlakozóba a megfelelő zavarszűrő kondenzátor be van építve.

BEDIENUNGSANLEITUNG ICE 3 · BISTROWAGEN # 57194

Instructions for use · Manuel d'utilisation · Gebruiksaanwijzing · Instrukcja obsługi · Инструкция по эксплуатации · Návod k použití · Használati útmutató

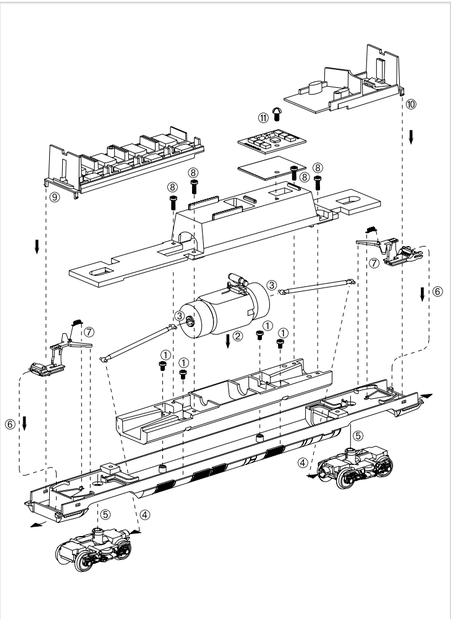

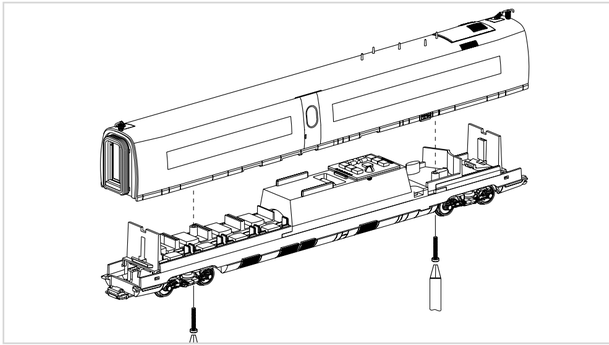

Decodereinbau (DC)
Installing decoder (DC)

Bitte Brückenstecker aufbewahren!
Please save the DC Bridge!

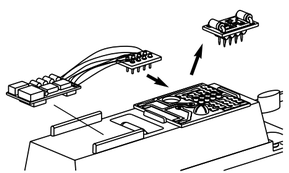

Antriebsdrehgestell
Driving bogey

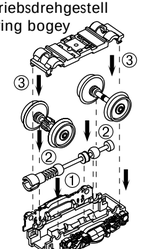

BEDIENUNGSANLEITUNG ICE 3 · SITZWAGEN MIT PANTOGRAPH # 57194

Instructions for use · Manuel d'utilisation · Gebruiksaanwijzing · Instrukcja obsługi · Инструкция по эксплуатации · Návod k použití · Használati útmutató

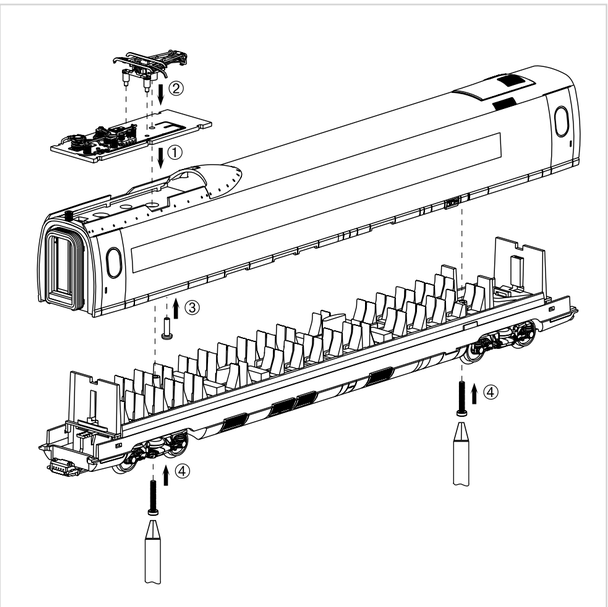

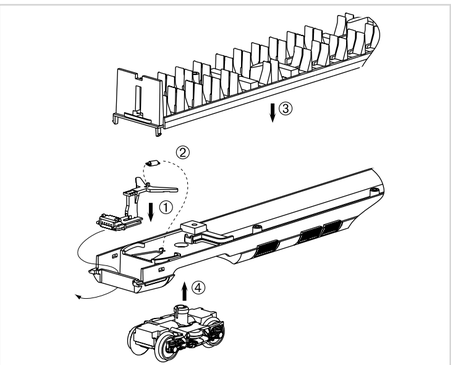

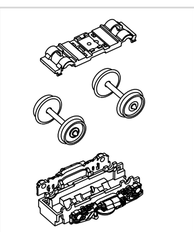

BEDIENUNGSANLEITUNG ICE 3 · VERDRAHTUNGSSCHEMA # 57194

Instructions for use · Manuel d'utilisation · Gebruiksaanwijzing · Instrukcja obsługi · Инструкция по эксплуатации · Návod k použití · Használati útmutató

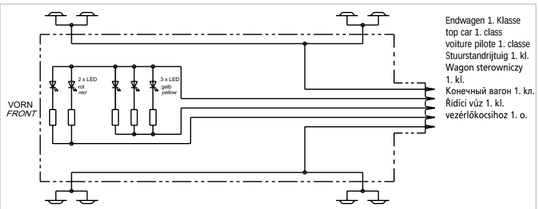

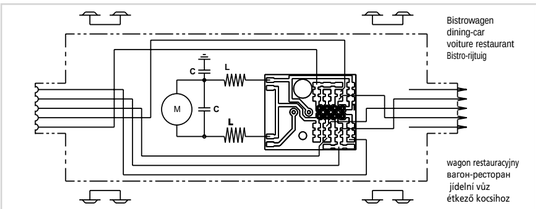

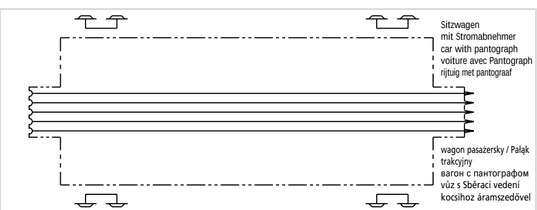

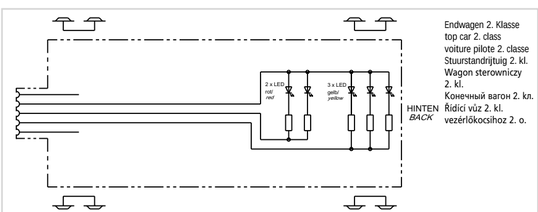

ERSATZTEILE ICE 3 # 57194

Spare parts · Pièces détachées · Reserveonderdelen · Części zamienne · Запасные части · Náhradní díly · Alkatrészek

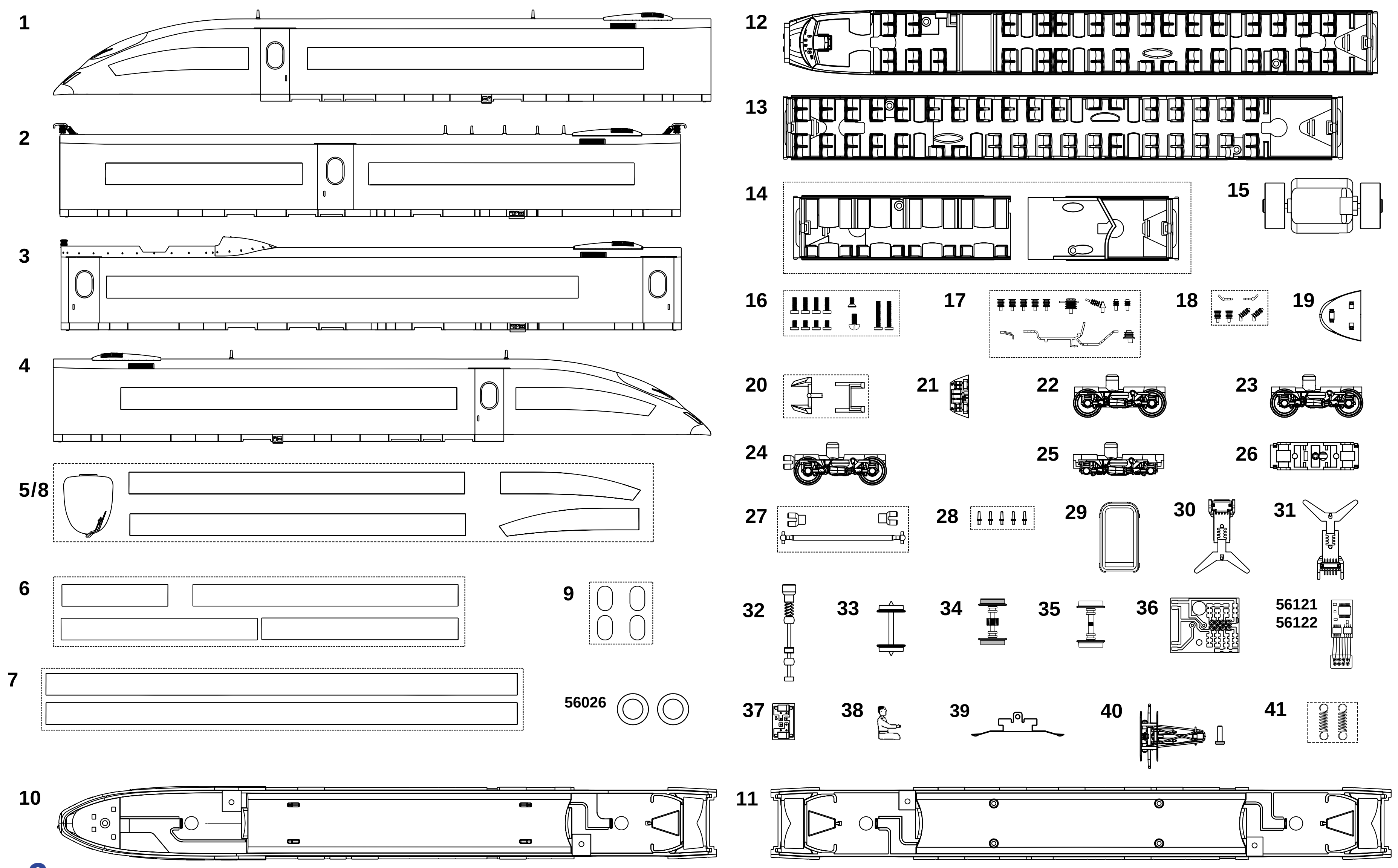

ERSATZTEILE ICE 3

Spare parts · Pièces détachées · Reserveonderdelen · Części zamienne · Запасные части · Náhradní díly · Alkatrészek

Nr:	Bezeichnung:	Description:	Désignation:	Beschrijving:	Oznaczenie:	Описание	Označení:	Megnevezés:	PG*
57194-01	Gehäuse, Endwg. 1. Kl. dekoriert, vollständig	Body, decorated, top car, 1. class, complete	Boîtier décoré, voiture pilote, 1. classe	Behuizing, gedecoreerd, stuurstandrijtuig 1.klas	Przednia obudowa wagonu sterowniczego 1. kl., kompletna	Корпус хвостового вагона 1 класса, разукрашенный, в собранном виде	Karoserie řídící vůz 1.třída potisk, kompl.	Karosszéria, vezérlőkocsihoz 1. o. dekorálva	13
57194-02	Gehäuse, Bistrowg. dekoriert, vollst.	Body, decorated, dining-car, compl.	Boîtier décoré, voiture restaurant	Behuizing, gedecoreerd, Bistro-rijtuig	Obudowa wagonu restauracyjnego	Корпус вагона-ресторана, разукрашенный,	Karoserie jídelní vůz potisk, kompl.	Karosszéria, étkezőkocsihoz dekorálva	13
57194-03	Gehäuse, Sitzwg. mit Isolatoren/ Dachleitungen dekoriert, vollständig	Body, decorated, for coach w insulators, roof lines, complete	Boîtier décoré, voiture avec ligne de toiture	Behuizing, gedecoreerd tussenrijtuig met isolatoren/dakleidingen	Obudowa wagonu pasażerskiego z izolatorem / przewody dachowe	Корпус вагона с сидячими местами с изоляторами и крышевой проводкой,	Karoserie vůz s izolátory, střešní vedení potisk, kompl.	Karosszéria, szigetelőkkel, tető vezetékekkel, dekorálva	13
57194-04	Gehäuse, Endwg. 2. Kl. dekoriert, vollständig	Body, decorated, top car, 2. class, complete	Boîtier décoré, voiture pilote 2. classe	Behuizing, gedecoreerd, stuurstandrijtuig 2.klas	Przednia obudowa wagonu sterowniczego 2. kl., kompletna	Корпус хвостового вагона 2 класса, разукрашенный , в собранном виде	Karoserie řídící vůz 2.třída potisk, kompl.	Karosszéria, vezérlőkocsihoz 2. o. dekorálva	13
57194-05	Fenster, Endwg. 1. Kl., dekoriert	Windows, top car, 1. class, decorated	Fenêtre, voiture pilote décorée, 1. cl.	Vensters, stuurstandrijtuig 1. kl., gedecoreerd	Przednie szyby wagonu sterowniczego 1. kl.	Окна хвостового вагона 1 класса	Okna, řídící vůz 1. třída, potisk	Ablakok, vezérlőkocsihoz 1.o. dekorálva	10
57194-06	Fenster, Bistrowg. dekoriert	Window decorated for dining-car	Fenêtre, voiture restaurant décorée	Vensters, Bistro-rijtuig, gedecoreerd	Przednie szyby wagonu restauracyjnego	Окна вагона-ресторана	Okna, jídelní vůz potisk	Ablakok, étkezőkocsihoz dekorálva	10
57194-07	Fenster, Sitzwg. dekoriert	Window decorated for coach	Fenêtre, voiture voyageurs décorée	Vensters, tussenrijtuig gedecoreerd	Przednie szyby wagonu pasażerskiego	Окна вагона с сидячими местами	Okna, osobní vůz potisk	Ablakok, étkezőkocsihoz dekorálva	10
57194-08	Fenster, Endwg. 2. Kl., dekoriert	Windows, top car, 2. class, decorated	Fenêtre, voiture pilote décorée, 2. cl	Vensters, stuurstandrijtuig 2. kl., gedecoreerd	Przednie szyby wagonu sterowniczego 2. kl.	Окна хвостового вагона 2 класса	Okna, řídící vůz 2. třída potisk	Ablakok, vezérőkocsihoz 2. o., dekorálva	10
57194-09	Türfenster, 4 Stück	door windows, 4 pc.	Fenêtre, 4 pièces	Deurvensters, 4 stuks	Szyby do drzwi, 4 szt.	Окна для дверей, 4 шт.	Okna do dveří ,4 ks	Ablakok, 4 db	7
57194-10	Rahmen, Endwg. dekoriert	Frame top car, decorated	Châssis, voiture pilote décorée	Chassis, stuurstandrijtuig gedecoreerd	Przednia rama modelu wagonu sterowniczego	Рама хвостового вагона	Rám, řídící vůz potisk	Keret, vezérlőkocsihoz dekorálva	10
57194-11	Rahmen, Sitzwg./Bistrowg.	Frame coach/dining-car	Châssis, v. voyageurs/v. restaurant	Chassis, tussenrijtuig/Bistro-rijtuig	Rama modelu wagonu pasażerskiego / restaur.	Рама вагона с сидячими местами/вагона-рест	Rám, osobní vůz/jídelní vůz	Keret, étkezőkocsihoz	10
57194-12	Inneneinrichtung, Endwg.	Interior fittings top car	Aménagement intérieur, v. pilote	Binneninrichting stuurstandrijtuig	Wyposażenie wnętrza wagonu sterowniczego	Внутреннее оборудование хвостового вагона	Vnitřní zařízení, řídící vůz	Belő berendezés, vezérőkocsihoz	8
57194-13	Inneneinrichtung, Sitzwg.	Interior fittings coach	Aménagement intérieur v. voyageur	Binneninrichting, tussenrijtuig	Wyposażenie wnętrza wagonu pasażerskiego	Внутреннее оборудование вагона с сид. мест	Vnitřní zařízení, osobní vůz	Belsőberendezés,	8
57194-14	Inneneinrichtung, Bistrowg.	Interior fittings dining-car	Aménagement intérieur, v. restaurant	Binneninrichting, Bistro-rijtuig	Wyposażenie wnętrza wagonu restauracyjnego	Внутреннее оборудование вагона-ресторана	Vnitřní zařízení, jídelní vůz	Belső berendezés, étkezőocsihoz	8
57194-15	Motor vollständig	Motor, complete	Moteur, complet	Motor, compleet	Silnik, komplet	Электродвигатель, в собранном виде	Motor kompletní	Motor komplet	14
57194-16	Satz Schrauben komplett	Set of screws, complete	Jeu de vis, complet	Set schroeven, kompleet	Zestaw śrubek, kompletny	Набор винтов	Sada šroubů, kompletní	Csavar készlet komplett	8
57194-17	Dachleitungen/Isolatoren, Sitzwg. mit Pantograph	Insulators / Roof lines for coach w/ pantograph	Isolateurs / Ligne de toiture pour voiture avec pantographe	Isolatoren/dakleidingen rijtuig met pantograaf	Izolatory / przewody dachowe wagonu pasażerskiego / Pałąk trakcyjny	Изоляторы/крышевая проводка вагона с сидячими местами с пантографом	Izolátory / střešní vedení, vůz se sběračem	Szigetelők, tetővezetékek, áramszedővel	8
57194-18	Dachleitungen/Isolatoren, Bistrowg.	Insulators / Roof linesfor dining-car	Isolateurs / Ligne de toiture, v. restaurant	Isolatoren/dakleidingen, Bistro-rijtuig	Izolatory / przewody dachowe wagonu restaur.	Изоляторы/крышевая проводка вагона-рест.	Izolátory / střešní vedení, jídelní vůz	Szigetelő, tetővezetékek, étkezőkocsihoz	8
57194-19	Spoiler, Endwg.	Spoiler for top car	Spoiler voiture pilote	Spoiler, stuurstandrijtuig	Osłona dolna podwozia wagonu sterowniczego	Обтекатель хвостового вагона	Spojler, řídící vůz	Spoiler, vezérlőkocsihoz	7
57194-20	Scheinwerfereinsatz + Leuchtstab	Strip light + headlamp bulbs	Tube lumineux, bloc optique de phare	lichtstaaf, koplampinzetstuk	Światłowód	Фары и лампы для фары	Světelné vedení + osvětlení	Fényvezető	7
57194-21	Platine Frontbeleuchtung	PCB of front lighting	Circuit imprimé phares	Printplaat koplamp	Płytka światłowodu	Плата для подключения освещения	Rozvodná destička osvětlení	Áramköri lap az első világításhoz	11
57194-22	Drehgestell vollständig mit Radschleifer, Endwg. 1. Kl.	Bogey w wheel slider for top car 1. class	Bogie avec contact d'essieux, voiture pilote 1. cl.	Kompleet draaistel met stroomafname-veren stuurstandrijtuig 1. klas	Wózek kompletny z odbierakami prądu z kół wagonu sterowniczego 1. kl.	Тележка с колесным контактом для хвостового вагона 1 класса	Hnací podvozek se sběračem, řídící vůz 1.třída	Forgózsámoly, áramszedőkkel, vezérlőkocsihoz 1. o.	11
57194-23	Laufdrehgestell ohne Radschleifer, Sitz- und Endwg. 2. Kl.	Bogey w/o wheel slider for coach + top car, 2. class	Bogie sans contact d'essieux, voiture voyageur/voiture pilote 2. classe	Loopdraaistel zonder stroomafname-veren, rijtuig/stuurstandrijtuig 2. klas	Wózek toczny wagonu pasażerskiego / wagonu sterowniczego 2. kl.	Тележка без колесного контакта для вагона с сидячими местами и хвостового вагона 2 кл.	Otočný hnací podvozek bez kluzného kontaktu kol, osobní vůz/řídící vůz 2.třída	Forgózsámoly aramszedés nélkül, vezérlőkocsihoz 2. o.	10
57194-24	Antriebsdrehgestell, Bistrowg. vollständig	Driving bogey for dining-car, complete	Bogie moteur complet, voiture restaurant	Aangedreven draaistel, Bistro-rijtuig. kompleet	Napęd wózka wagonu restauracyjnego	Движущаяся тележка для вагона-ресторана, в собранном виде	Otočný podstavec pohonu - úplný	Meghajtás, komplett, étkezőkocsihoz	12
57194-25	Drehgestellblende	Bogey valance	Cache bogie	Draaistelzijde	Osłona wózka wagonu	Боковина тележки	Maska - rám pro podvozek s točnou	Forgózyámolykeret	7
57194-26	Drehgestell-Bodenplatte	Bogey base plate	Support de bogie	Bodemplaat draaistel	Dolna pokrywa wózka	Основание тележки	Hnací podvozek – základní nosná deska	Forgózsámoly lap	7
57194-27	Kardanantrieb vollständig	Cardan shafts+universal joints	Cardan, 3 parties	Cardanaandrijving kompleet	Napęd Kardana kompletny	Универсальный карданный привод	Kardanová hřídel kompletní	Kardántengely	7
57194-28	Antennen (5 Stück)	Antenna (set of 5)	Antennes (5 pièces.)	Antennes (5 stuk)	Anteny (5 sztuk)	Антенны (5 шт.)	Antény (5 ks)	Antenna (5 db)	7
57194-29	Faltenbalg	Concertina gangway connection	Soufflet	Vouwbalg	Wałki przejścia miedzywagonowego	Гармоника межвагонных переходов	Měch přechodového můstku	Alkatrész	7
57194-30	Kupplungsdeichsel Buchsenleiste vollst.	Coupling shaft w bushes, complete	Système d'attelage complet, femelle	Koppelstang kompleet met contactdoos	Ramię sprzęgu z gniazdem połączeniowym	Сцепная муфта с вкладышами, в собранном виде	Spřáhlo otočného podvozku – vodící lišta úplná	Kupplung tartozék	11
57194-31	Kupplungsdeichsel Stiftleiste vollst.	Coupling shaft w pins	Système d'attelage complet, mâle	Koppelstang kompleet met stekker	Ramię sprzęgu z wtykiem połączeniowym	Сцепная муфта со штифтами	Spřáhlo otočného podvozku – lišta s kolíky úplná	Kupplung tartozék	11
57194-32	Schneckenwelle kompl. mit Buchsen	Worm gearing	Vis sans fin, complète	Aandrijfas met wormwiel	Kompletny wał napędowy	Червячная передача	Šneková hřídel kompletní	Meghajtás, komplett	10
57194-33	Laufradsatz	Wheelset (set of 2)	Essieu intermédiaire	Set loopwielstellen	Zestaw kół	Набор бегунковых поддерживающих колес	Sada ozubených kol	Futó kerék	8
57194-34	Antriebsradsatz	Driving wheelset	Essieu moteur	Aangedreven wielstel met tandwiel	Napędowy zestaw kołowy	Набор приводных колес	Sada kol s pohonem	Hajtott kerék	9
57194-35	Antriebslaufradsatz	Driving wheelset	Essieu moteur intermédiaire	Wielstel aangedreven draaistel zonder tandwiel	Toczny zestaw kołowy	Набор ведущих колес	Sada ozubených kol s pohonem	Hajtott kerék	8
57194-36	Hauptplatine vollst.	PCB – DC	Circuit imprimé DC	Printplaat (DC)	Płytka do podłączenia dekodera DC	Глав. плата для подключения постоянного тока	Rozvodná destička DC	Áramköri lap– DC	11
57194-37	Überbrückungsstecker – DC	DC Bridge	Pontage à enficher DC	Overbruggingsstekker (DC)	Wtyczka do podłączenia dekodera DC	Мост постоянного тока	Můstková zástrčka – DC	Vakdugó – DC	8
57194-38	Lokführer	Engineer	Conducteur de locomotive	Machinist	Maszynista	Машинист	Strojvůdce	Mozdony vezető	8
57194-39	Radschleifer (2 Stück)	Wheel Slider (set of 2)	Contact d'essieux (2 pièces.)	Stroomafname-veren stuurstandrijtuig (2 stuk)	Odbierakami prądu z kół (2 sztuk)	Контактом для (2 шт.)	Sběračem (2 ks)	Áramszedőkkel (2 db)	7
57194-40	Stromabnehmer, Unterarm Metall	Pantograph	Pantographe	Pantograaf	Pałąk trakcyjny	Пантограф	Sběrač	Áramszedő	10
57194-41	Federn (2 Stck.)	Spring (set of 2)	Ressort (2 pièces.)	Verern (2 stuk)	Sprezyna (2 sztuk)	Пружиной (2 шт.)	Pružné (2 ks)	Rugó (2 db)	5
	Ersatzteile aus unserem Standard-Programm	**Spare parts standard range**	**Pièces détachées de notre programme standard**	**Reserveonderdelen uit ons standaard leveringsprogramma**	**Części zamienne z programu standardowego**	**Запасные детали из нашей стандартной программы**	**Náhradní díly z našeho standardního programu**	**Alkatrészek a standard programból**	
56026	Haftreifen	Friction tyres	Bandages	Antislipbanden	Opony ścierne	Колесные бандажи	Bandáže kol	Tapadógyürü	
56121	Multiprotokolldecoder Classic mit Lastregelung (DC/AC)	Multi protocoll decoder Classic with load regulator (DC/AC)	Décodeur à protocoles multiples Classic et régulation de charge pour version 3-rails	Multiprotocol locdecoder Classic met snelheidsregeling	Wielofunkcyjny dekoder Classic z regulacją ładowania (DC/AC)	Мултипротокольный декодер Classic с регулированием работы (DC/AC)	SMultiplikační protokolový Classic dekodér s regulací zatížení (DC/AC)	Teljesítményszabályzós dekoder Classic (DC/AC)	
56122	Multiprotokolldecoder Hobby mit Lastregelung (DC/AC)	Multi protocoll decoder Hobby with load regulator (DC/AC)	Décodeur à protocoles multiples Hobby et régulation de charge pour version 3-rails	Multiprotocol locdecoder Hobby met snelheidsregeling	Wielofunkcyjny dekoder Hobby z regulacją ładowania (DC/AC)	Мултипротокольный декодер Hobby с регулированием работы (DC/AC)	Multiplikační protokolový Hobby dekodér s regulací zatížení (DC/AC)	Teljesítményszabályzós dekoder Hobby (DC/AC)	

*Preisgruppe *price category *catégorie de prix *Priscategorie *Grupa cenowa *ценовая категория *Cenová skupina *Árcsoport

Geht beim Fahren mal etwas kaputt, dann können Sie sich die benötigten Ersatzteile von PIKO besorgen.

Should anything get damaged during operation, you can obtain the necessary spare parts from PIKO:

En cas de panne, tu pourras toujours commander chez PIKO les pièces détachées nécessaires.

Mocht er tijdens het gebruik van de modelspoorweg ooit iets stuk gaan, dan zijn de benodigde onderdelen bij PIKO verkrijgbaar.

Wszystkie brakujące elementy lub części zamienne można nabyć w firmie PIKO.

В случаи повреждения локомотива во время игры, Вы можете приобрести необходимые запасные части от PIKO.

Pokud je pouľíváním nůjaká souãást modelu zniãená nebo opotfiebovaná, mohou se potfiebné náhradní díly objednat u firmy PIKO.

Ha használat közben valamely alkatrész tönkre megy, akkor a szükséges részeket be lehet szerezni.