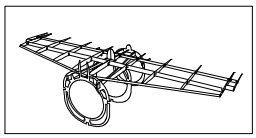

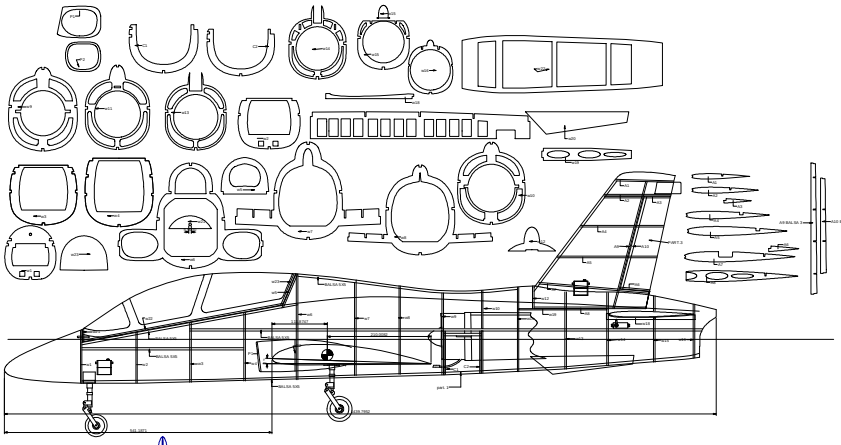

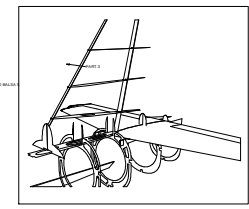

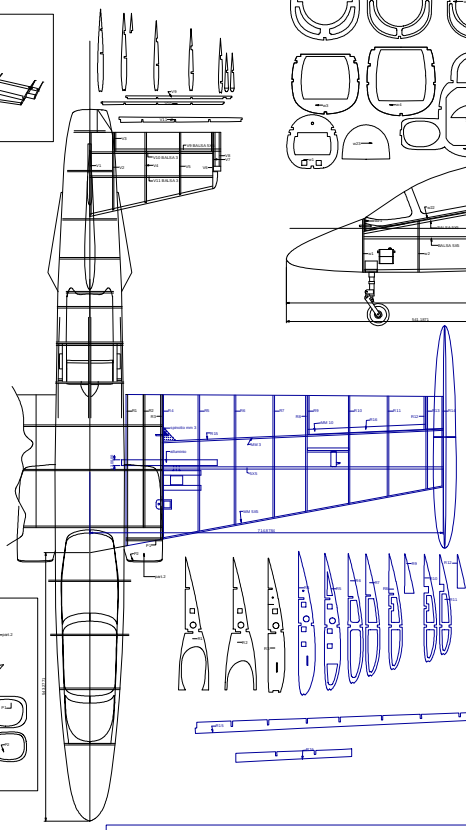

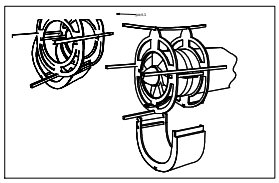

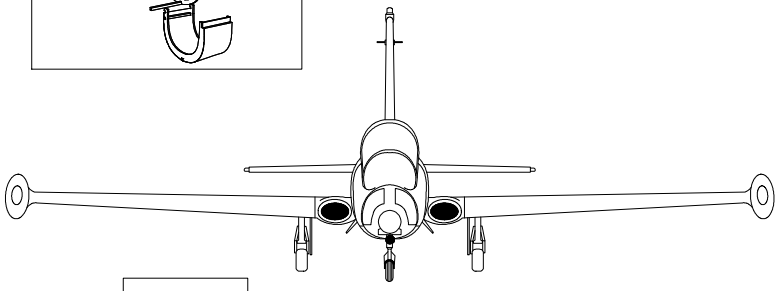

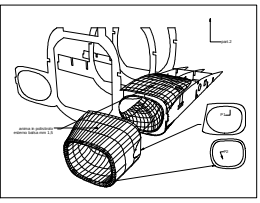

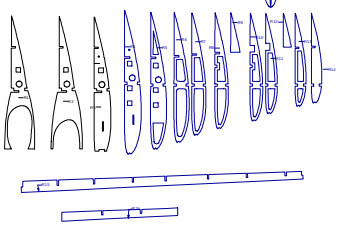

Radice ala 31,9
Estremità 18,3
Corda ala 1,43
Allungamento 3,6
Peso tecnico 2960
carico alare 76,7
Profilo ala diab7K
Apertura ala diab 11,6
Bandiera 11,3
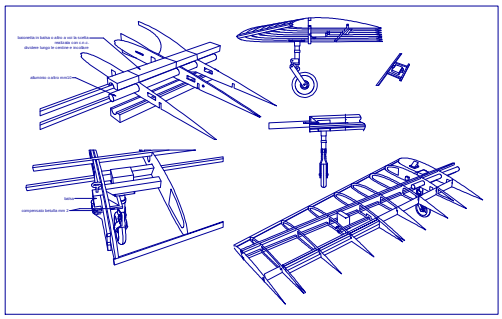
Radice stabilizzatore 17
Estremità 11
Corda 1,3
Superficie drop 3,69
Volume stabilizatore o 4
e 0,5
Ricapertura per tutto balsa
Ala 3
Cardine fusoliera compensato da 3
per il resto balsa da 3