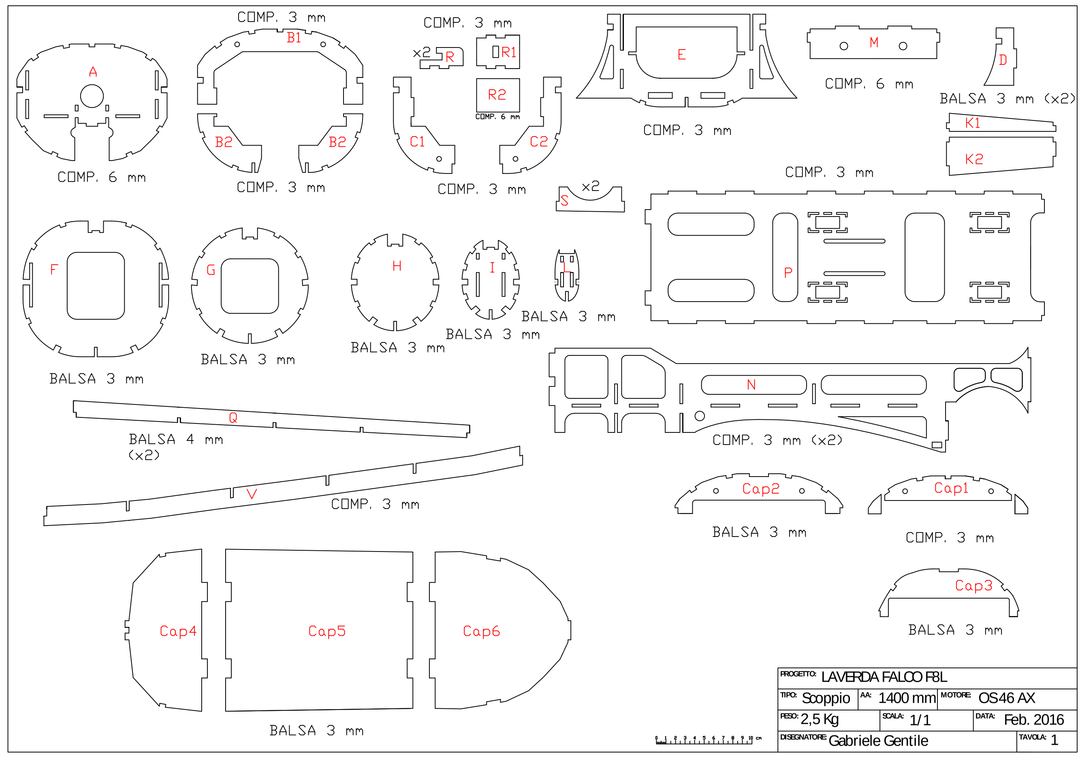
COMP. 3 mm
COMP. 6 mm
BALSA 3 mm
BALSA 4 mm (x2)
COMP. 3 mm (x2)
Cap1
Cap2
Cap3
Cap4
Cap5
Cap6
A
B1
B2
C1
C2
R
R1
R2
E
M
D
K1
K2
S
P
F
G
H
I
N
Q
V
PROGETTO: LAVERDA FALCO F8L
TIPO: Scoppio
AA: 1400 mm
MOTORE: OS46 AX
PESO: 2,5 Kg
SCALA: 1/1
DATA: Feb. 2016
DISEGNATORE: Gabriele Gentile
TAVOLA: 1

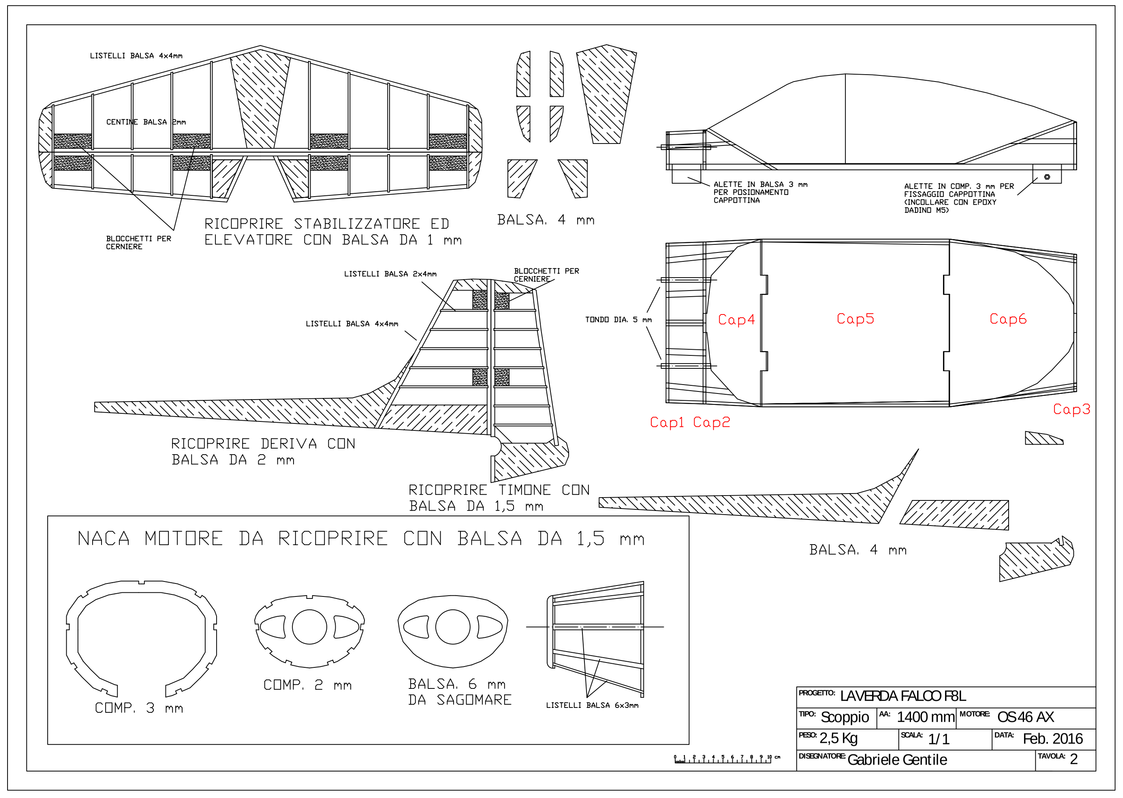
LISTELLI BALSA 4x4mm
CENTINE BALSA 3mm
BLOCCHETTI PER CERNIERE
RICOPRIRE STABILIZZATORE ED ELEVATORE CON BALSA DA 1 mm
BALSA. 4 mm
ALETTE IN BALSA 3 mm PER POSIZIONAMENTO CARPOTTINA
ALETTE IN COMP. 3 mm PER FISSAGGIO CARPOTTINA FOCOLLARE CON EPOXY DADONO M3
LISTELLI BALSA 2x4mm
LISTELLI BALSA 4x4mm
TONDO DIA 5 mm
Cap4
Cap5
Cap6
Cap1 Cap2
Cap3
RICOPRIRE DERIVA CON BALSA DA 2 mm
RICOPRIRE TIMONE CON BALSA DA 1,5 mm
BALSA. 4 mm
NACA MOTORE DA RICOPRIRE CON BALSA DA 1,5 mm
COMP. 3 mm
COMP. 2 mm
BALSA. 6 mm DA SAGOMARE
LISTELLI BALSA 6x3mm
PROGETTO: LAVERDA FALCO F8L
TIPO: Scoppio
AA: 1400 mm
MOTORE: OS46 AX
PESO: 2,5 Kg
SCALA: 1/1
DATA: Feb. 2016
DISEGNATORE: Gabriele Gentile
TAVOLA: 2

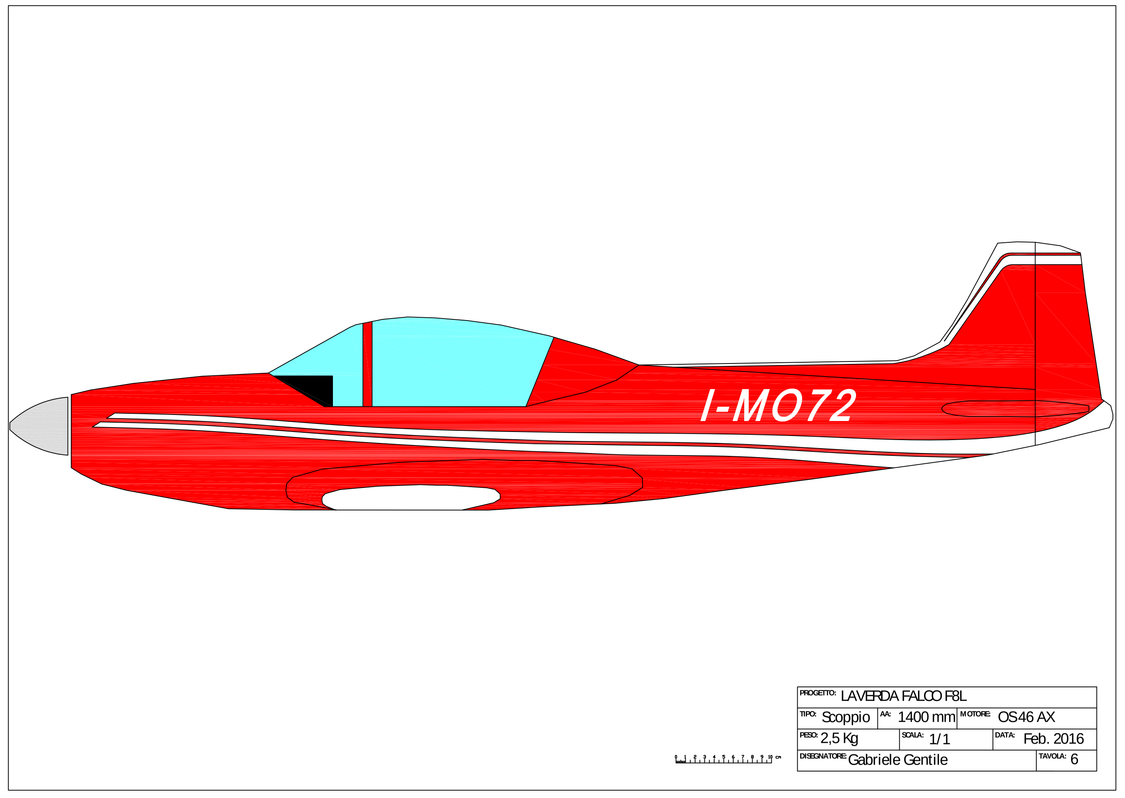
I-MO72
PROGETTO: LAVERDA FALCO F8L
TIPO: Scoppio
AA: 1400 mm
MOTORE: OS46 AX
PESO: 2,5 Kg
SCALA: 1/1
DATA: Feb. 2016
DISEGNATORE: Gabriele Gentile
TAVOLA: 6

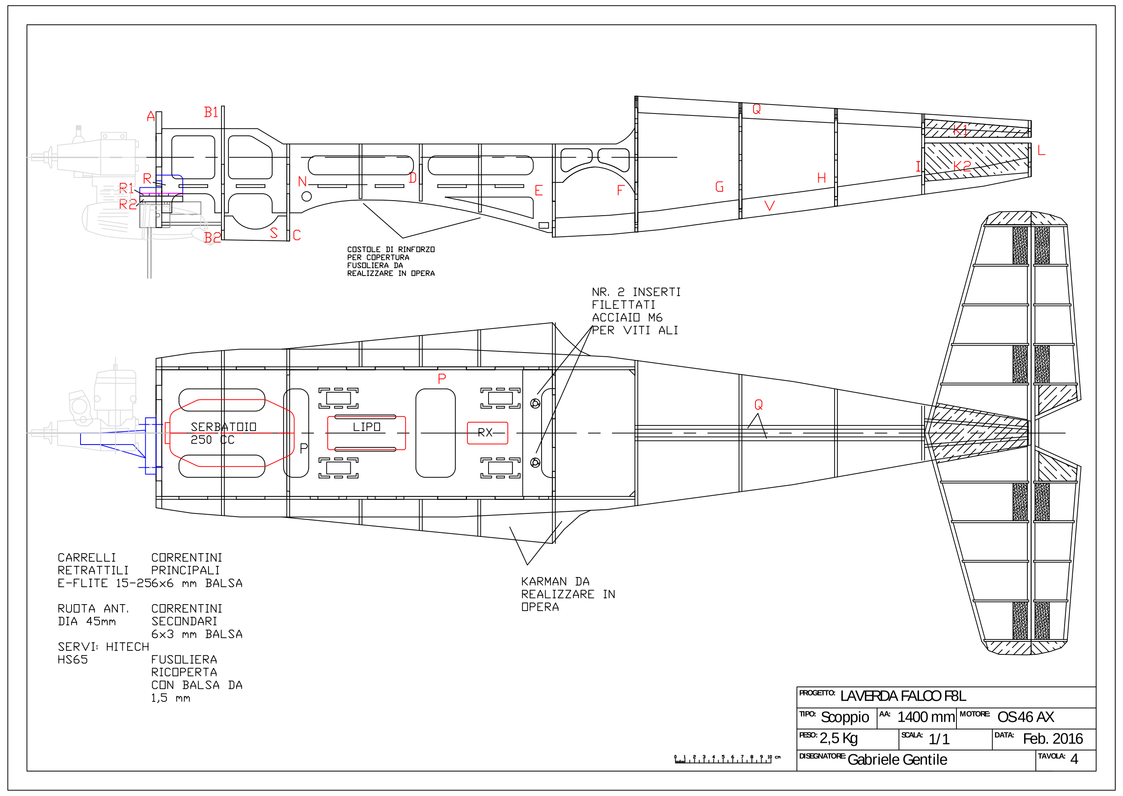
COSTOLE DI RINFORZO PER COPERTURA FUSOLIERA DA REALIZZARE IN OPERA
NR. 2 INSERTI FILETTATI ACCIAIO M6 PER VITI ALI
SERBATOIO 250 CC
LIPO
RX
KARMAN DA REALIZZARE IN OPERA
CARRELLI RETRATTILI E-FLITE 15-25
CORRENTINI PRINCIPALI 6x6 mm BALSA
RUOTA ANT. DIA 45mm
CORRENTINI SECONDARI 6x3 mm BALSA
SERVI: HITECH HS65
FUSOLIERA RICOPERTA CON BALSA DA 1,5 mm
PROGETTO: LAVERDA FALCO F8L
TIPO: Scoppio
AA: 1400 mm
MOTORE: OS46 AX
PESO: 2,5 Kg
SCALA: 1/1
DATA: Feb. 2016
DISEGNATORE: Gabriele Gentile
TAVOLA: 4

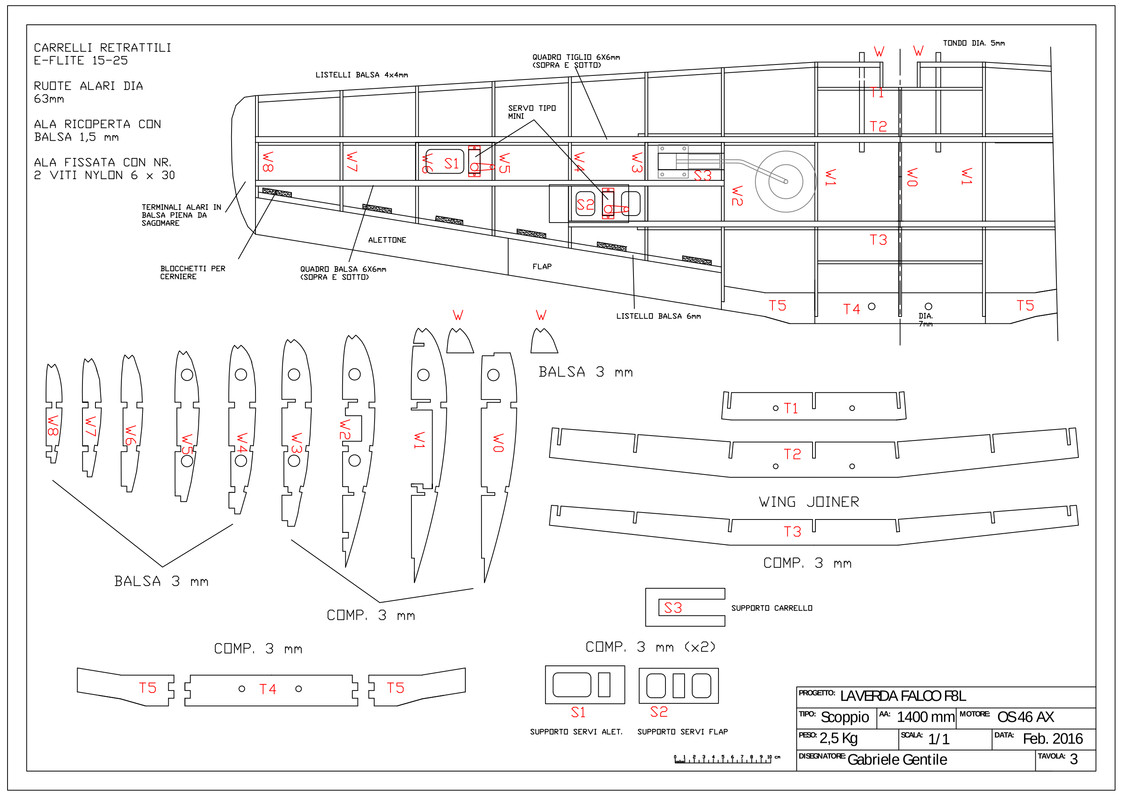
CARRELLI RETRATTILI E-FLITE 15-25
RUOTE ALARI DIA 63mm
ALA RICOPERTA CON BALSA 1,5 mm
ALA FISSATA CON NR. 2 VITI NYLON 6 x 30
LISTELLI BALSA 4x4mm
QUADRO TIGLIO 6X6mm (SOPRA E SOTTO)
TONDO DIA 5mm
SERVO TIPO M3N
TERMINALI ALARI IN BALSA PIENA DA SAGOMARE
ALETTONE
BLOCCHETTI PER CERNIERE
QUADRO BALSA 6X6mm (SOPRA E SOTTO)
FLAP
LISTELLO BALSA 6mm
BALSA 3 mm
WING JOINER
COMP. 3 mm
SUPPORTO CARRELLO
COMP. 3 mm (x2)
SUPPORTO SERVI ALET.
SUPPORTO SERVI FLAP
PROGETTO: LAVERDA FALCO F8L
TIPO: Scoppio
AA: 1400 mm
MOTORE: OS46 AX
PESO: 2,5 Kg
SCALA: 1/1
DATA: Feb. 2016
DISEGNATORE: Gabriele Gentile
TAVOLA: 3

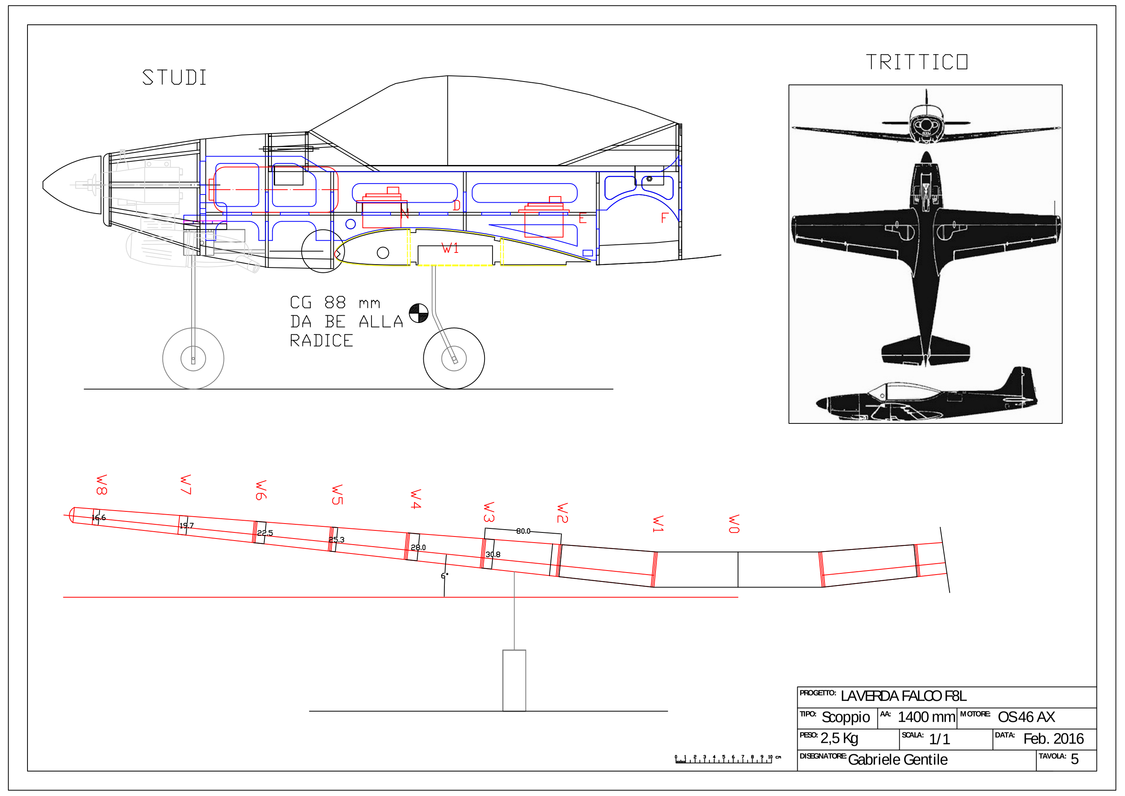
STUDI
TRITTICO
CG 88 mm DA BE ALLA RADICE
PROGETTO: LAVERDA FALCO F8L
TIPO: Scoppio
AA: 1400 mm
MOTORE: OS46 AX
PESO: 2,5 Kg
SCALA: 1/1
DATA: Feb. 2016
DISEGNATORE: Gabriele Gentile
TAVOLA: 5