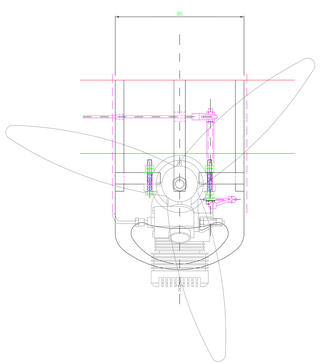

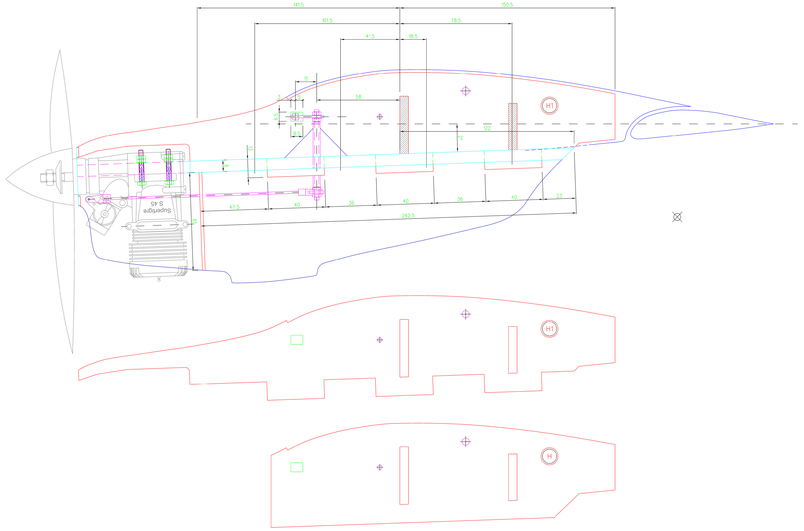

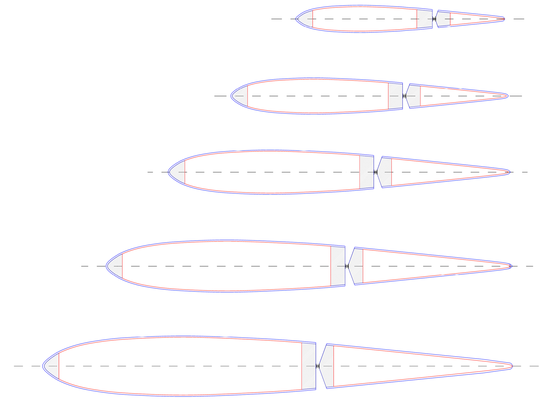

CENTINE TIMONE DI DIREZIONE

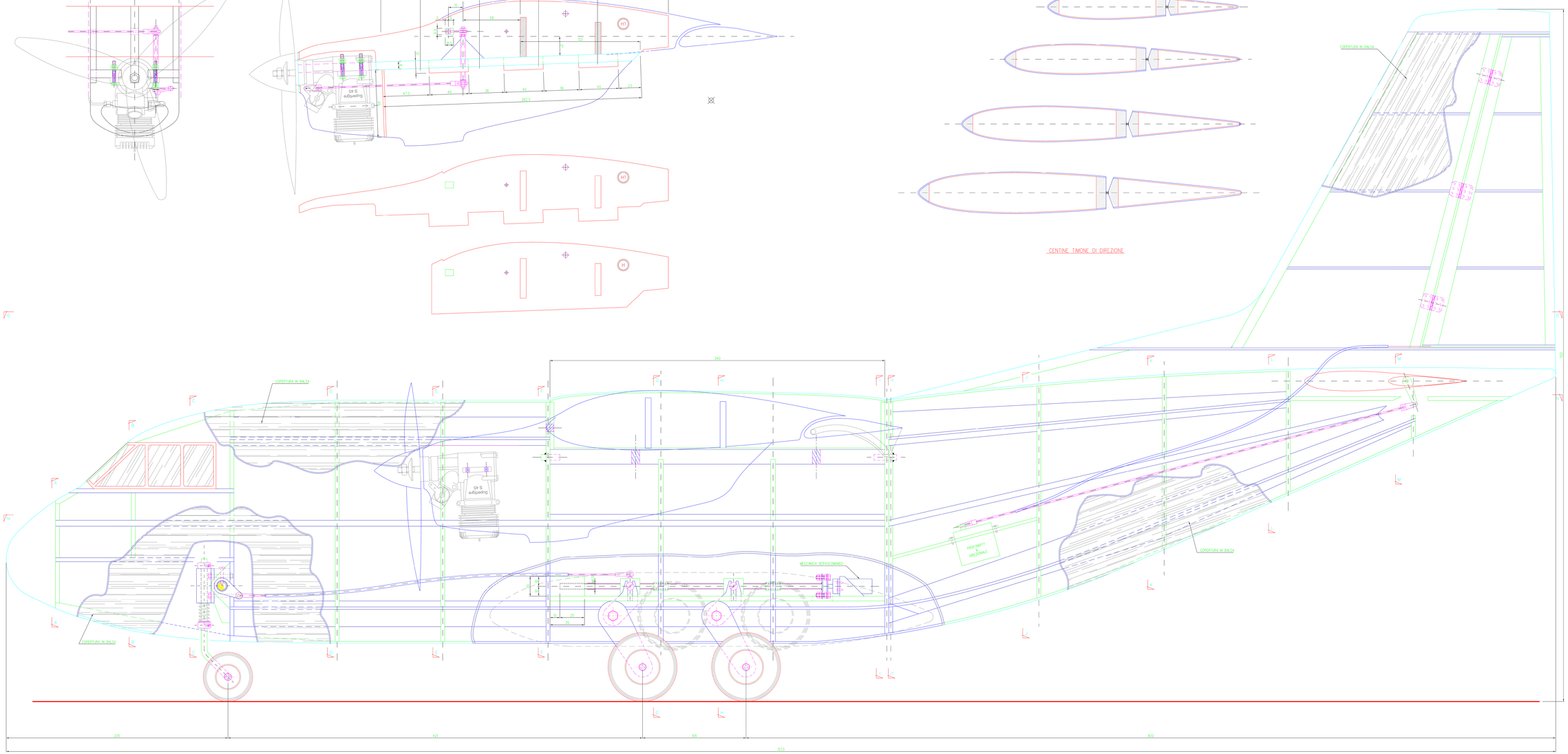

VISTA LONGITUDINALE

FIAT G222

Disegnato dal Massimo Salvati
Via Nazionale Tiburtina, 37 00019 TIVOLI (RM)
e-mail:massimo.salvati@libero.it