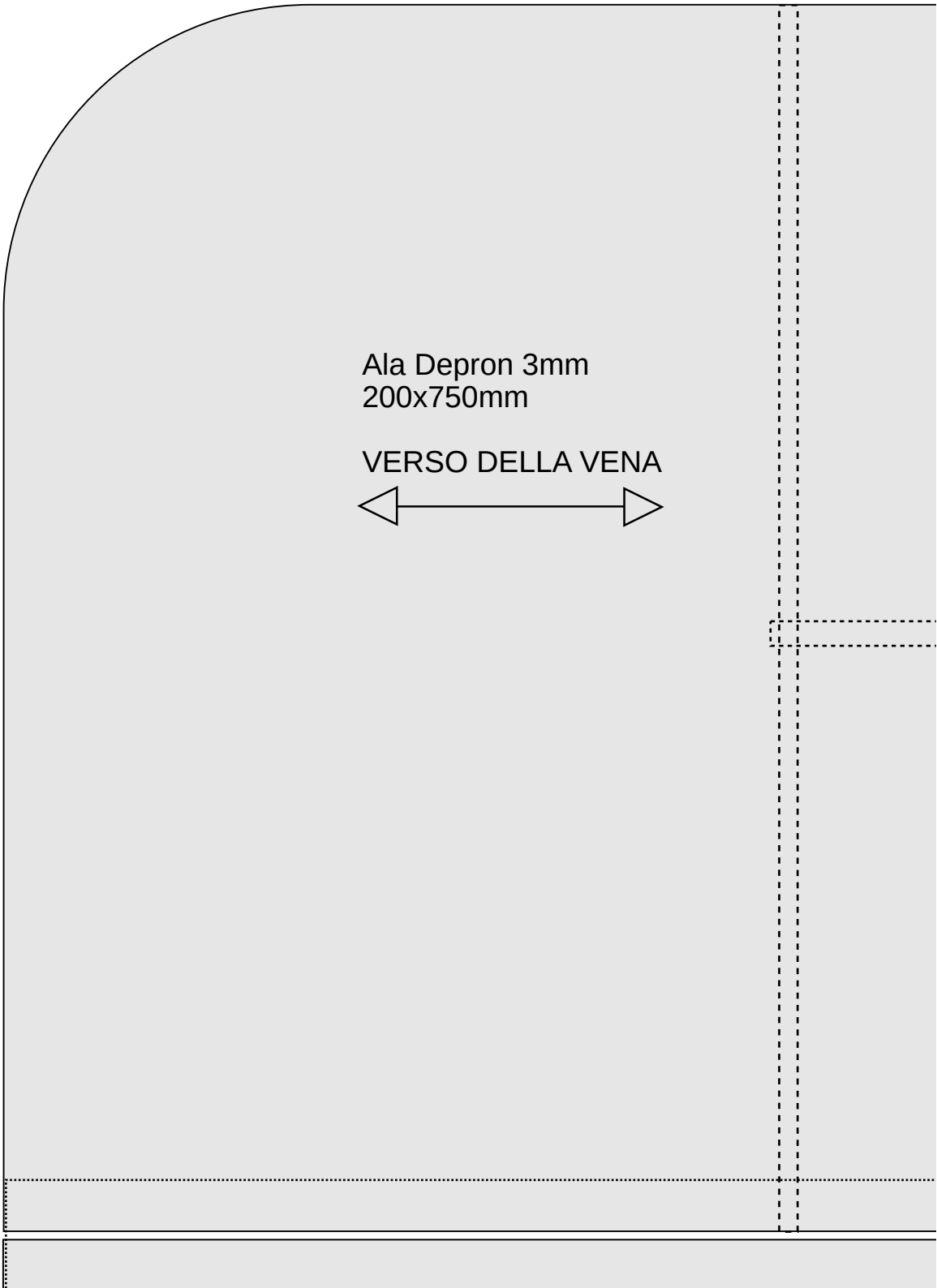
Ala Depron 3mm
200x750mm
VERSO DELLA VENA

7 celle nicad da 350 mAh oppure da 150mAh (max leggerezza)
Escursioni al MASSIMO con esponenziale (se disponibile) 60/70%

Centina di irrobustimento in Depron da 3mm
da posizionare sotto l'ala alla fine del longherone

Incurvare la lastra di Depron con le mani
facendola scorrere sullo spigolo arrotondato di un mobile
Incollare le centine e tenerle in posizione con nastro adesivo

Supporti alari:
compensato da 0,8mm
20x30mm incollati sul travetto di fusoliera

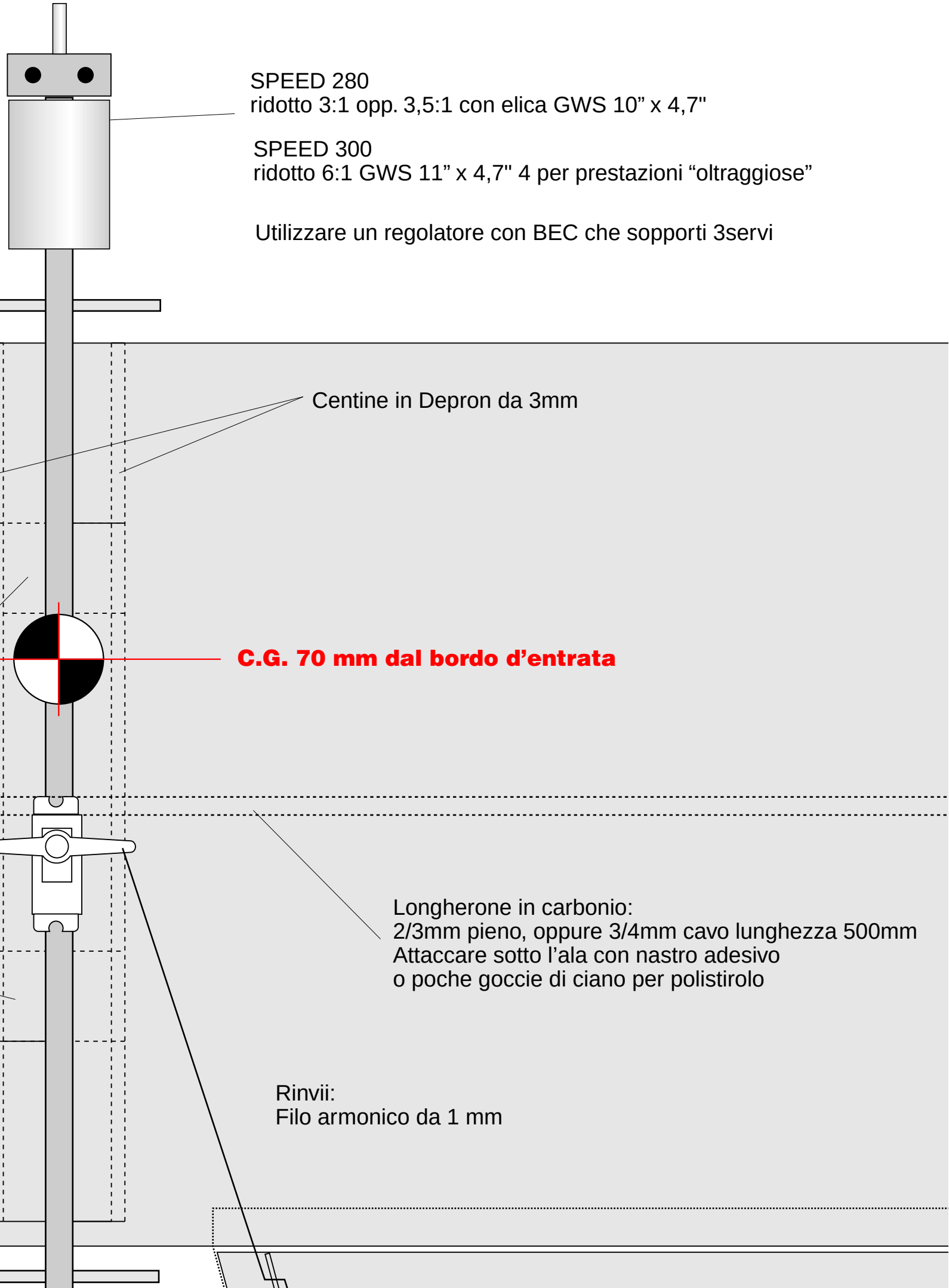
SPEED 280
ridotto 3:1 opp. 3,5:1 con elica GWS 10” x 4,7"
SPEED 300
ridotto 6:1 GWS 11” x 4,7" 4 per prestazioni “oltraggiose”
Utilizzare un regolatore con BEC che sopporti 3servi
Centine in Depron da 3mm
C.G. 70 mm dal bordo d’entrata
Longherone in carbonio:
2/3mm pieno, oppure 3/4mm cavo lunghezza 500mm
Attaccare sotto l’ala con nastro adesivo
o poche goccie di ciano per polistirolo
Rinvii:
Filo armonico da 1 mm

Incernierare con nastro adesivo a tutta lunghezza

La parte inferiore dell'ala non è chiusa
al di fuori di questa lastrina in Depron da 3mm 200 x 30 mm
da incollare sotto le due centine centrali

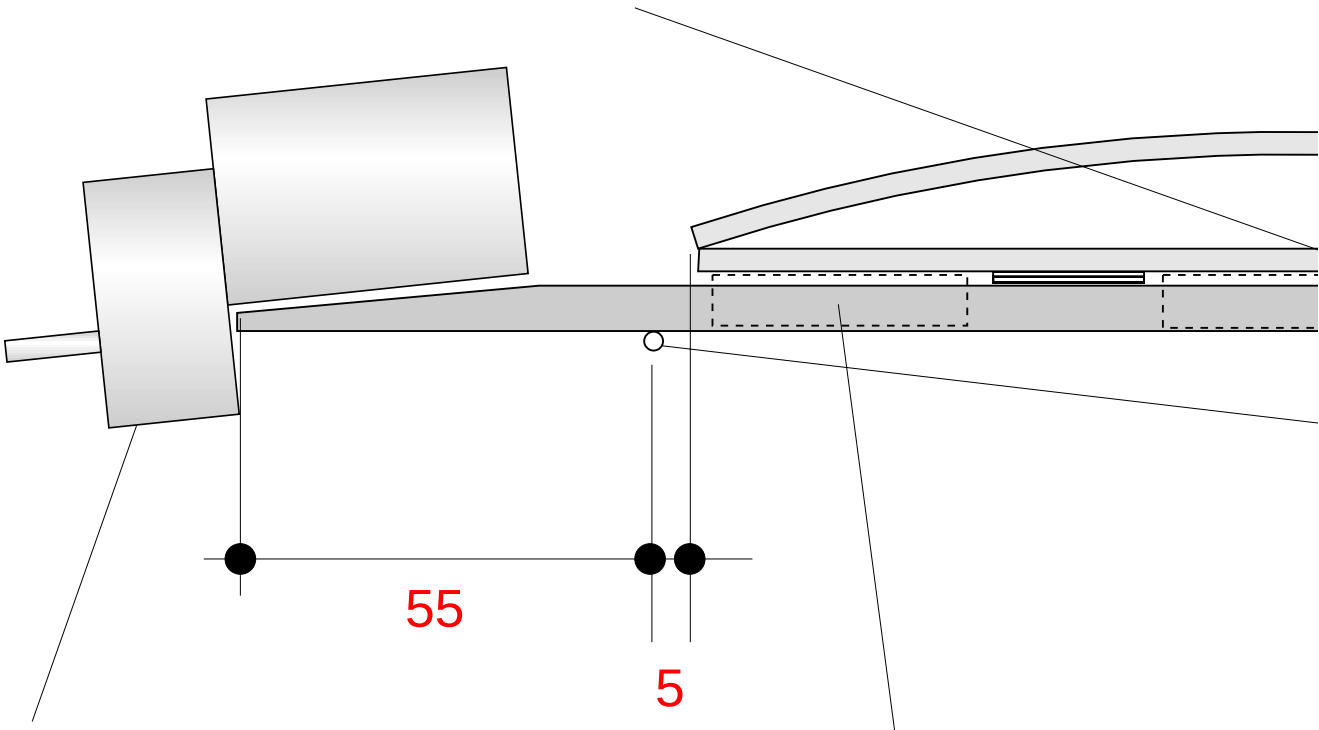

Inclinare il motore
fino a 5 gradi verso il basso
consumando la parte anteriore della fusoliera
Incollare il motore con ciano o epoxy 5 min;
oppure legarlo semplicemente
con nastro adesivo rinforzato

Distanziali in Depron da 6 mm
da posizionare a fianco della fuso
per supportare batterie e ricevente

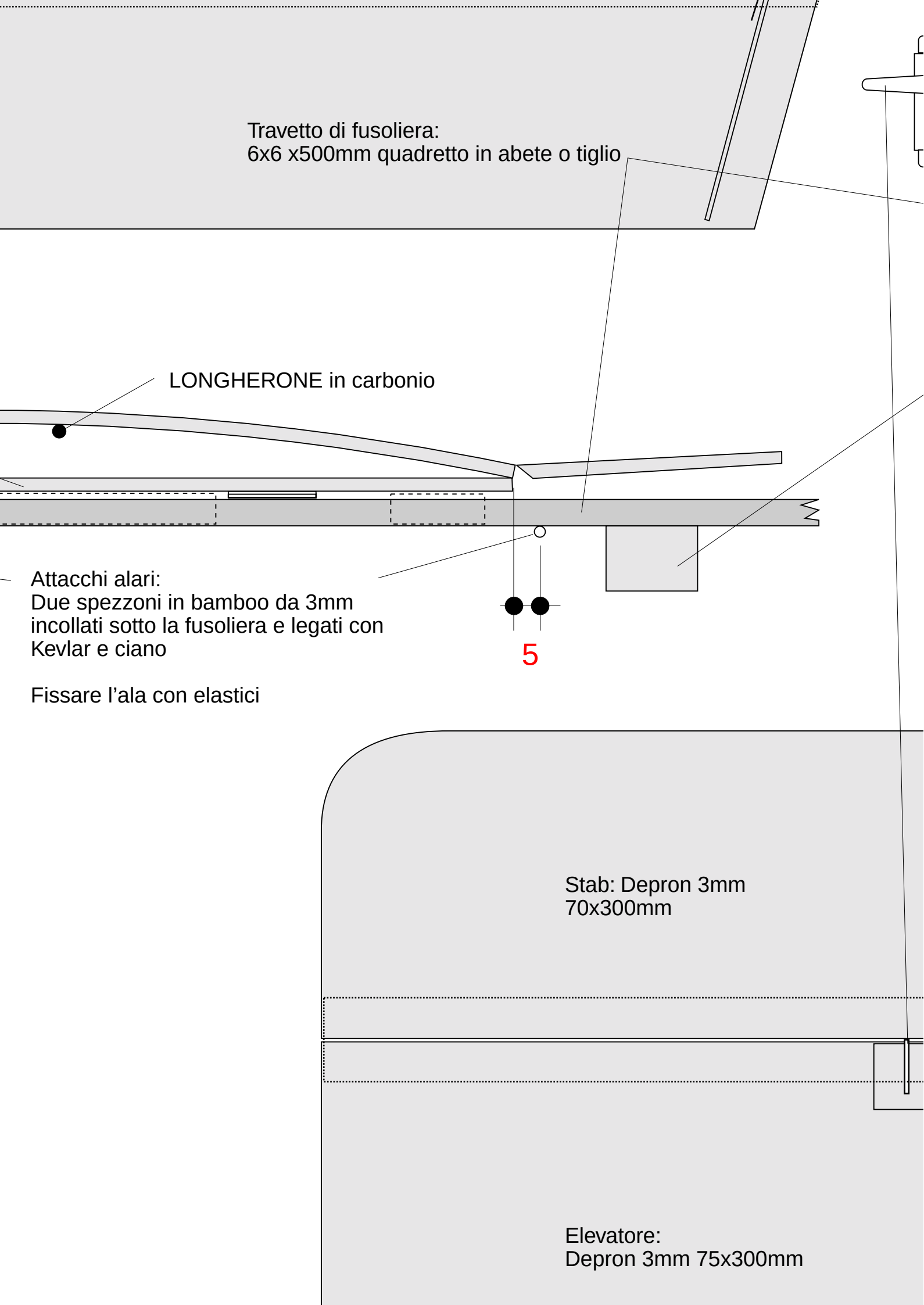
Travetto di fusoliera:
6x6 x500mm quadretto in abete o tiglio
LONGHERONE in carbonio
Attacchi alari:
Due spezzoni in bamboo da 3mm
incollati sotto la fusoliera e legati con
Kevlar e ciano
Fissare l'ala con elastici
5
Stab: Depron 3mm
70x300mm
Elevatore:
Depron 3mm 75x300mm

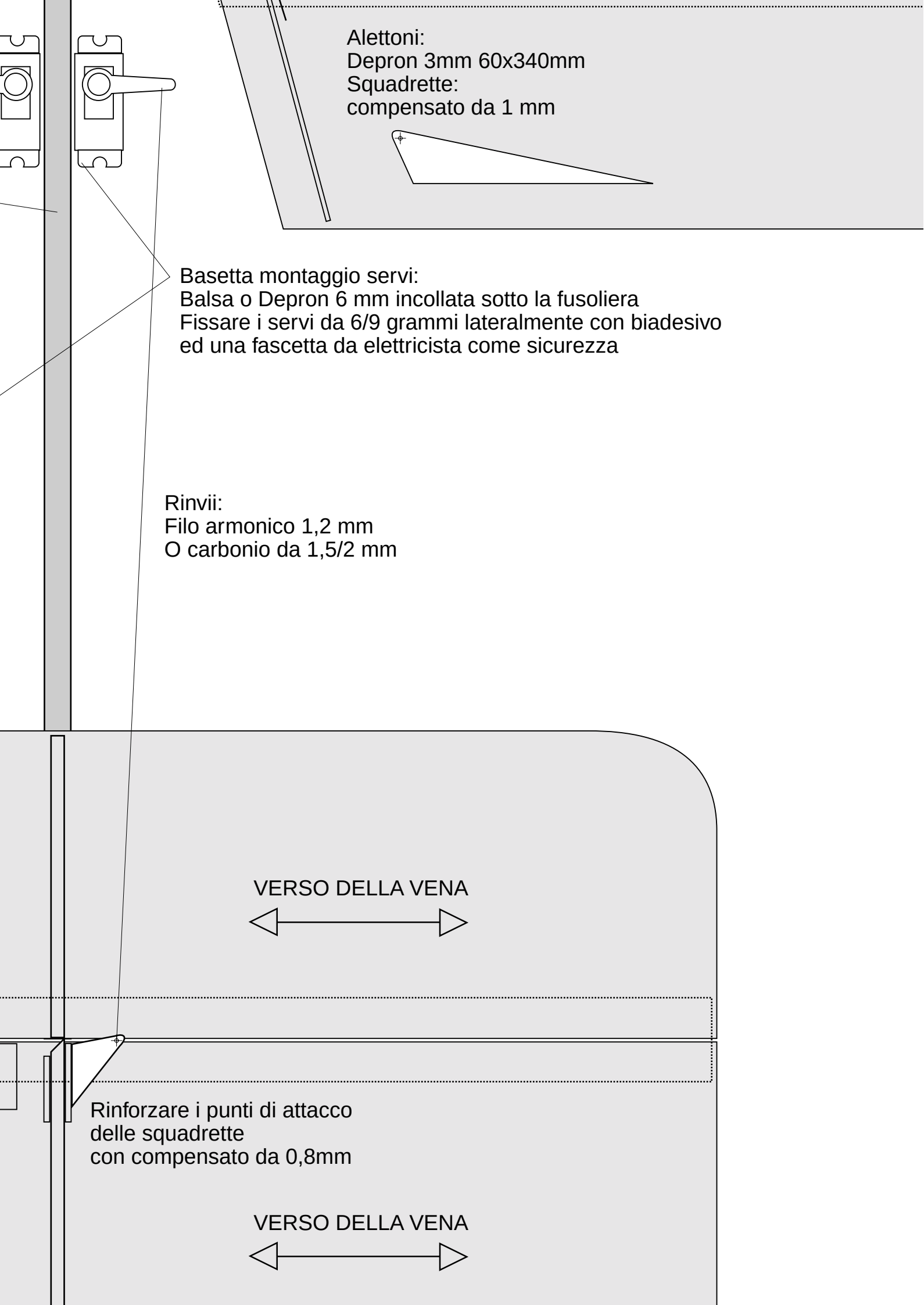
Alettoni:
Depron 3mm 60x340mm
Squadrette:
compensato da 1 mm
Basetta montaggio servi:
Balsa o Depron 6 mm incollata sotto la fusoliera
Fissare i servi da 6/9 grammi lateralmente con biadesivo
ed una fascetta da elettricista come sicurezza
Rinvii:
Filo armonico 1,2 mm
O carbonio da 1,5/2 mm
VERSO DELLA VENA
Rinforzare i punti di attacco
delle squadrette
con compensato da 0,8mm
VERSO DELLA VENA

VERSO DELLA VENA

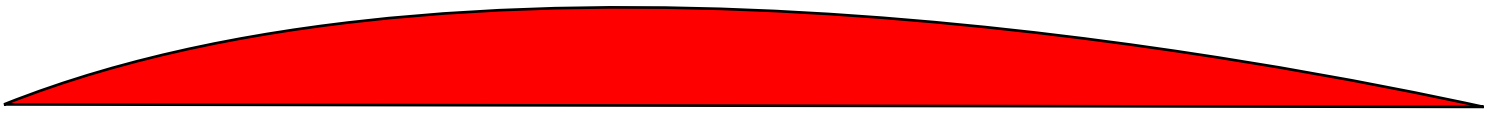

CENTINA
CURVATURA ALARE
4 pezzi

VERSO DELLA VENA

Direzionale:
Depron 3 mm
disegno “a piacere”
in uno spazio di 170x140 mm

E ADESS?

"Und Nu?" disegnato da Michael Bohm,
modificato da David Theunissen (”And Now?”)
Ridisegnato e modificato dai “Ragazzacci degli Alisei”
con il nome di “E adess?”
Vola benissimo in palestra ma anche all’esterno con poco vento.
E’ molto resistente ma e’ meglio evitare
impatti violenti contro muri, soffitti e pavimenti.
Usare ovunque ciano per polistirolo anche nelle riparazioni;
Per accelerare l’incollaggio inumidire leggermente
una delle due parti e mettere la ciano sull’altra.
In emergenza e’ ottima la saliva!!!

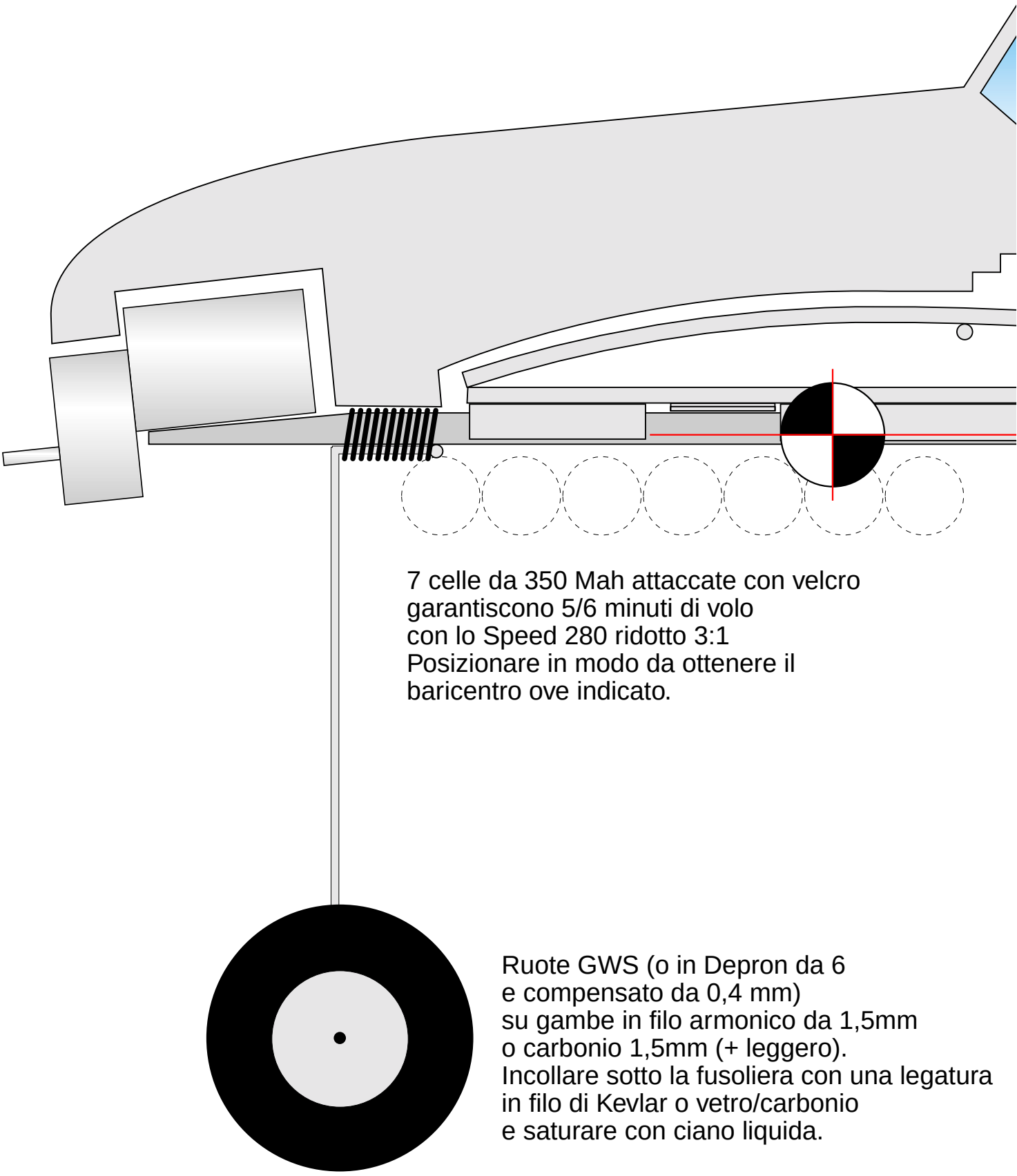

7 celle da 350 Mah attaccate con velcro
garantiscono 5/6 minuti di volo
con lo Speed 280 ridotto 3:1
Posizionare in modo da ottenere il
baricentro ove indicato.

Ruote GWS (o in Depron da 6
e compensato da 0,4 mm)
su gambe in filo armonico da 1,5mm
o carbonio 1,5mm (+ leggero).
Incollare sotto la fusoliera con una legatura
in filo di Kevlar o vetro/carbonio
e saturare con ciano liquida.

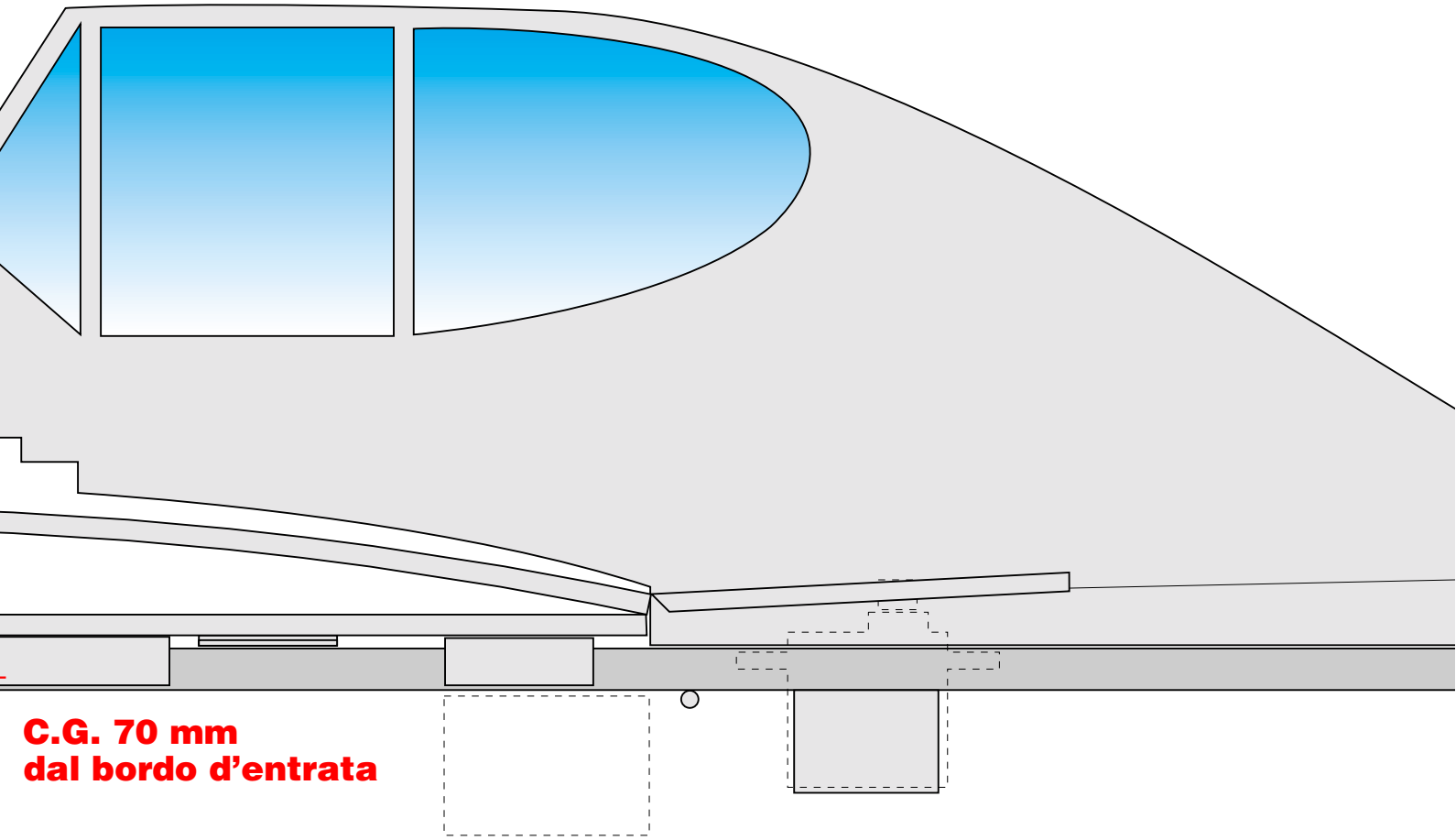

Fusoliera a tavoletta "opzionale" in Depron da 6mm
Ricavare la dima in cartoncino da quella riprodotta,
o inventarne una di "fantasia",
adattarla al poisizionamento dei servi e del motore
e ritagliarla nel Depron.
Incollare o attaccare con adesivo "anellando" la
fusoliera da sotto.

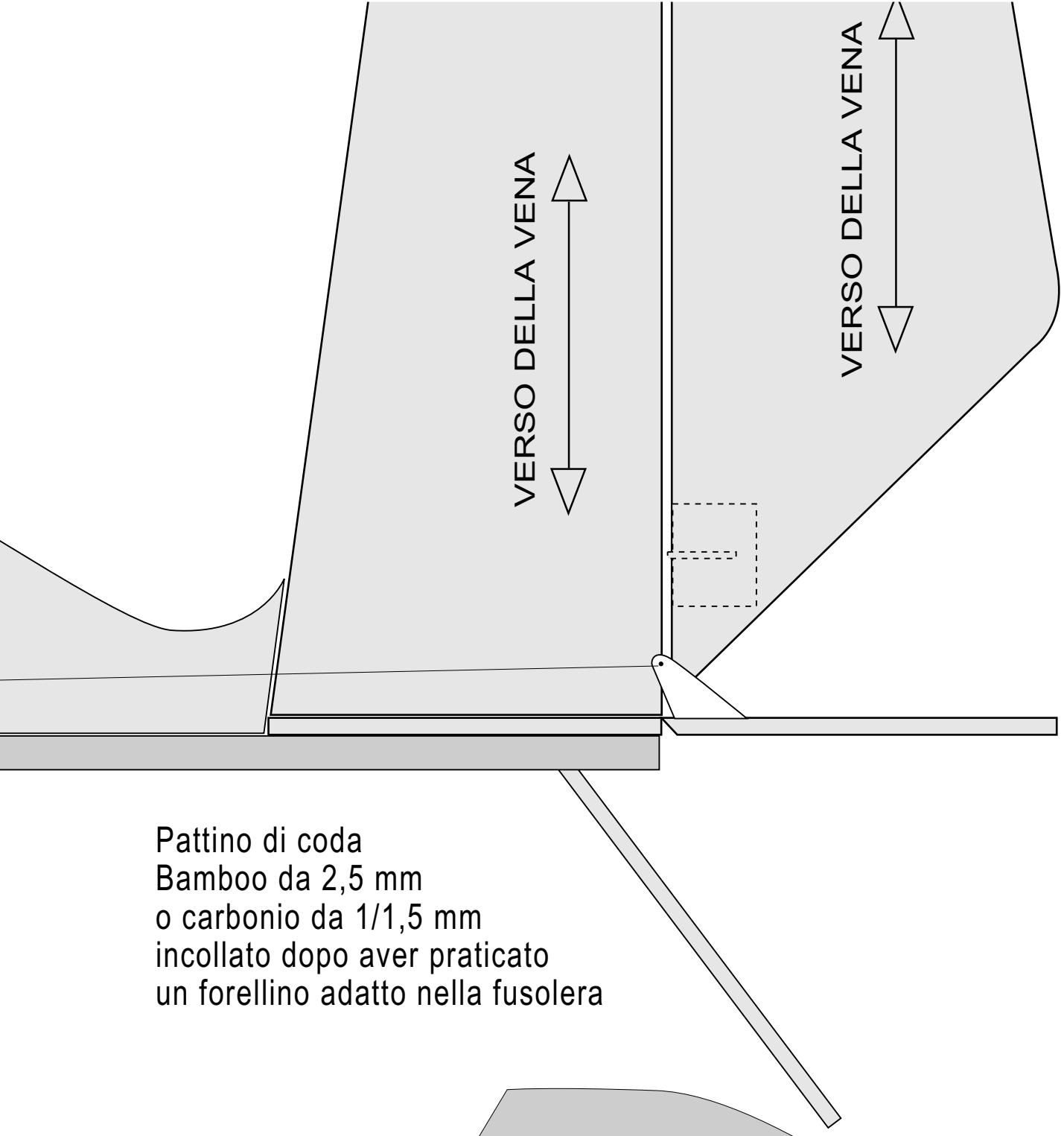
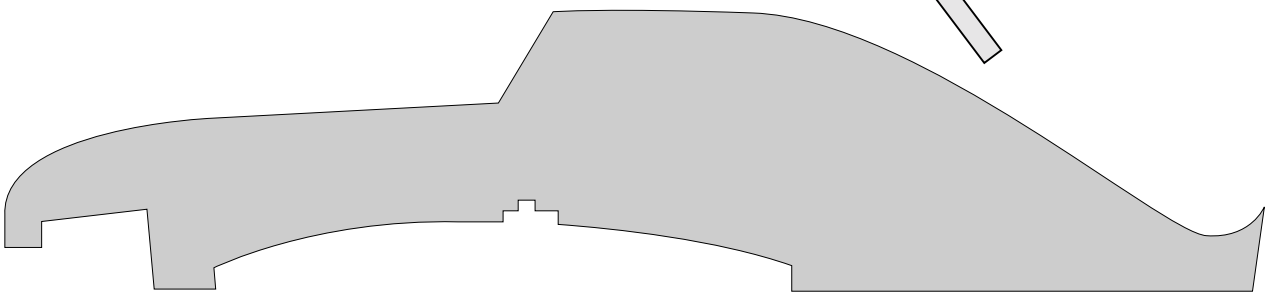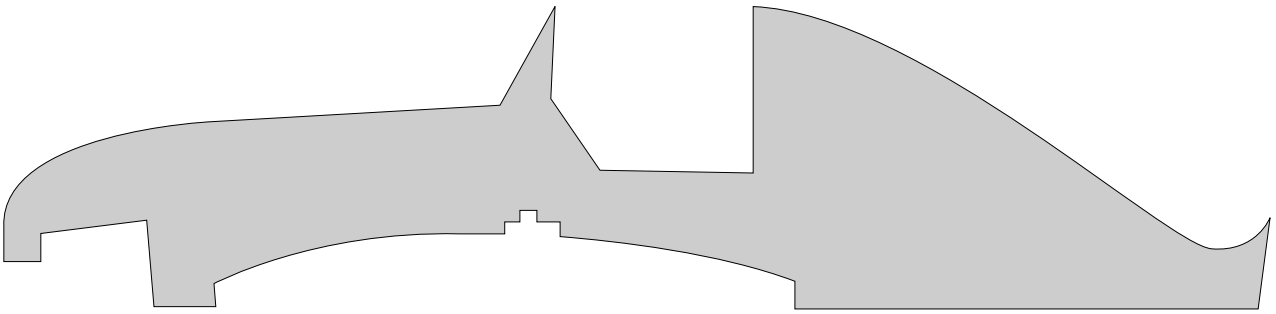
Pattino di coda
Bamboo da 2,5 mm
o carbonio da 1/1,5 mm
incollato dopo aver praticato
un forellino adatto nella fusolera