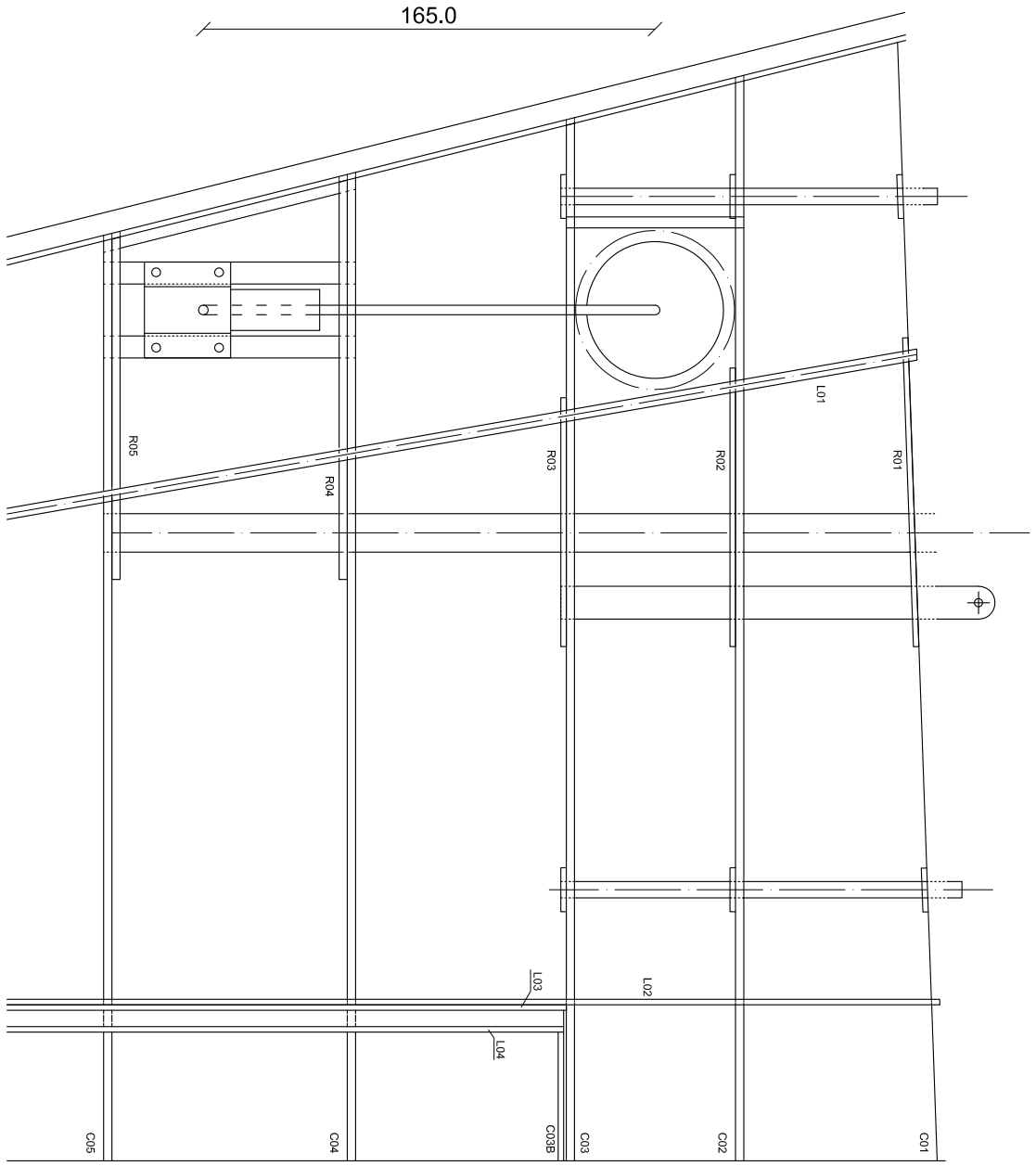
165.0
R05
R04
R03
R02
R01
L01
L03
L02
L04
C05
C04
C03B
C03
C02
C01

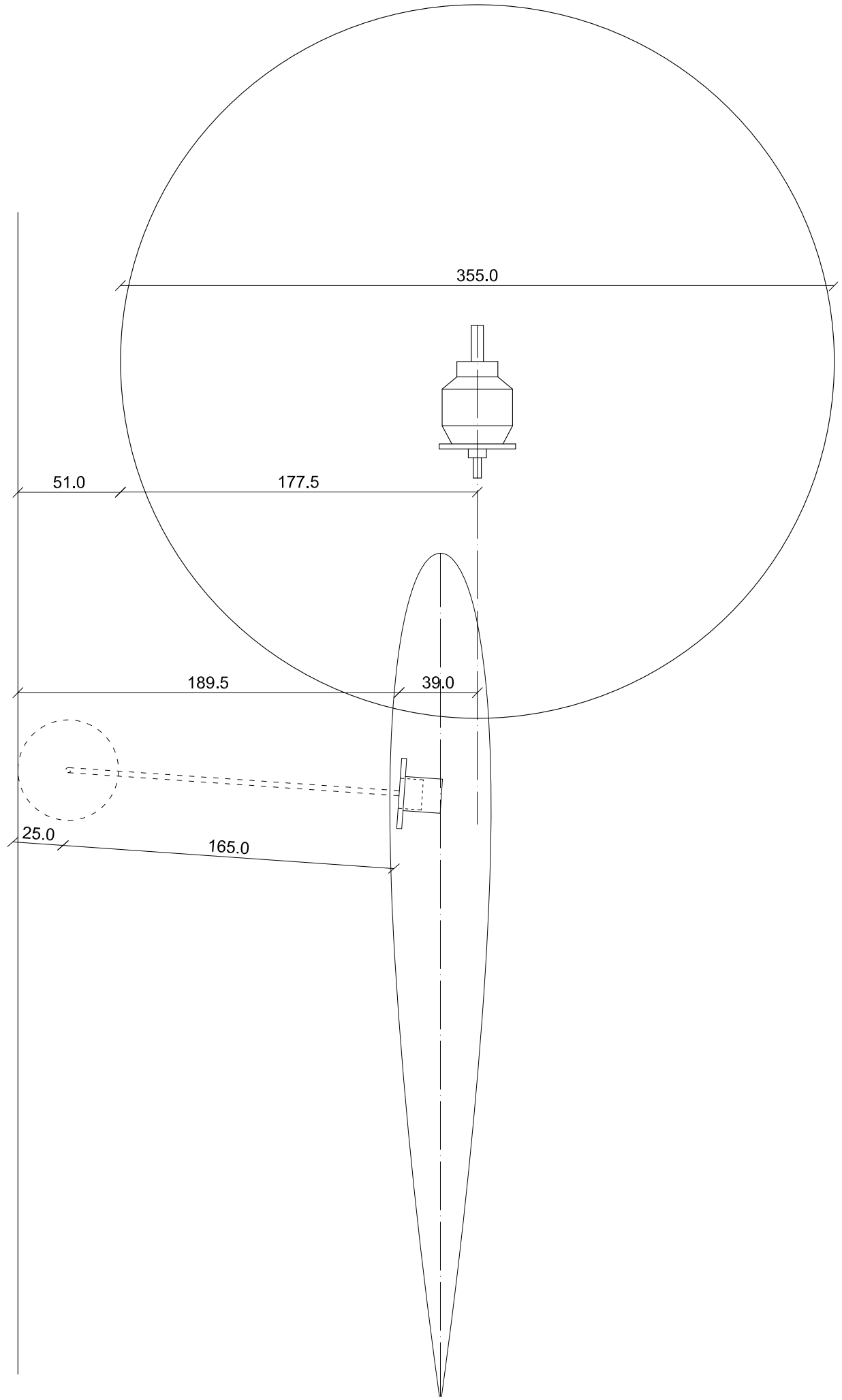
355.0
51.0
177.5
189.5
39.0
25.0
165.0